Bertus Verwoerd
BRUUDT CNC Machined Special Parts
Königsfelderstrasse 24
49824 Ringe
Deutschland
Telefon: 05944 599 406
E-Mail: info@BRUUDT.de

Anbauanleitung/Sicherheitshinweise BRUUDT Kennzeichenhalter für Suzuki: SV650 ab 2016 und SV650X ab 2018 Art.Nr.: S-4006-SV 2

Installation instructions/safety instructions BRUUDT license plate holder for Suzuki: SV650 from 2016 and SV650X from 2018 Art.No .: S-4006-SV 12

Instructions d'installation/consignes de sécurité Support de plaque d'immatriculation BRUUDT pour Suzuki : SV650 à partir de 2016 et SV650X à partir de 2018 Numéro d'article : S-4006-SV 21

Montage-/veiligheidsinstructie BRUUDT kentekenplaathouder voor Suzuki: SV650 vanaf 2016 en SV650X vanaf 2018 Artikelnr .: S-4006-SV 31

Monteringsvejledning/sikkerhedsanvisning BRUUDT nummerpladeholder til Suzuki: SV650 fra 2016 og SV650X fra 2018 Varenr .: S-4006-SV 41

Istruzioni di installazione/istruzioni di sicurezza Portatarga BRUUDT per Suzuki: SV650 dal 2016 e SV650X dal 2018 Articolo n .: S-4006-SV 50

Anbauanleitung/Sicherheitshinweise
BRUUDT Kennzeichenhalter für Suzuki:
SV650 ab 2016 und SV650X ab 2018
Art.Nr.: S-4006-SV



Vielen Dank, dass Sie sich für unsere Produkte entschieden haben! Wir schätzen Ihr Vertrauen in unser Produkt sehr und wünschen Ihnen allzeit eine gute und sichere Fahrt!

Lesen Sie diese Anbauanleitung vor der Montage sorgfältig durch.

1. ACHTUNG: Wichtige Sicherheitshinweise. Wenn Sie kein ausgebildeter Mechaniker sind, wenden Sie sich für die Montage dieses Kennzeichenhalters an eine Fachwerkstatt. Nichtbeachten der Montageanweisung kann Schäden an Ihrem Fahrzeug verursachen und zum Erlöschen der Gewährleistungsansprüche führen. Für Folgeschäden wird keine Haftung übernommen. Der Hersteller übernimmt keine Haftung für Schäden auf Grund von unsachgemäßer Montage dieses BRUUDT Kennzeichenhalters. Eine nicht sachgemäße Verwendung dieses Produktes kann die Fahrsicherheit beeinträchtigen. Das eigenmächtige Nachbearbeiten und/oder Verändern des Produktes kann zum Versagen der Funktion führen und ist nicht gestattet. Bauliche Veränderungen an den Teilen sind zu unterlassen und führen zum Verlust der Haftungs- und Garantie Ansprüche. Bitte bewahren Sie diese Anleitung für einen späteren Gebrauch auf.

2. ACHTUNG: Alle vom Motorrad gelösten Teile und Verbindungen sind gemäß Fahrzeugherstellerangaben wieder zu montieren oder durch die von unserem Hause gelieferten Teile und Verbindungen zu ersetzen. Sichern Sie, wenn nicht anders definiert, alle Gewinde mit Schraubensicherung. Falls nicht durch den Fahrzeughersteller oder unser Haus anderweitig definiert, müssen alle Schrauben und Muttern nach DIN / ISO angezogen werden. Stellen Sie nach erfolgter Montage sicher, dass alle zuvor gelösten Teile und Verbindungen wieder ordnungsgemäß montiert wurden.

3: ACHTUNG: Dieses Produkt wurde für Fahrzeuge im Werkszustand entwickelt. Die Kompatibilität mit Original-Zubehörteilen sowie mit Zubehörteilen anderer Hersteller kann nicht gewährleistet werden. Bei zusätzlicher Verwendung von Original-Zubehör oder Zubehör anderer Hersteller sollten Sie den Freigang, die Passform und mögliche Kollisionen überprüfen!

4. ACHTUNG: Falls Sie seitliche Reflektoren an dem Original Kennzeichenhalter haben, müssen diese an anderer (geeigneter) Stelle angebracht oder durch neue Reflektoren ersetzt werden.

5. ALLGEMEINE HINWEISE: Beachten Sie eventuelle landesspezifische Vorschriften durch den Gesetzgeber bzw. TÜV-Vorschriften. Lesen Sie aufmerksam die Montageanleitung und stellen Sie sicher, dass alle Teile der Stückliste vorhanden und nicht Beschädigt sind. Achten Sie darauf, dass Ihr Fahrzeug sicher steht und nicht umfallen kann. Schalten Sie den Motor ab und ziehen Sie den Zündschlüssel. Lassen Sie ggf. Motor / Auspuff abkühlen. Klemmen Sie bei Arbeiten an der Elektrik die Fahrzeugbatterie ab. Achten Sie darauf, nur geeignetes Werkzeug zu verwenden. Lassen Sie sich bei den Montagearbeiten von einer zweiten Person helfen.

Diese Anleitung ist nach unserem derzeitigen Kenntnisstand verfasst. Rechtliche Ansprüche auf Richtigkeit bestehen nicht. Technische Änderungen vorbehalten.

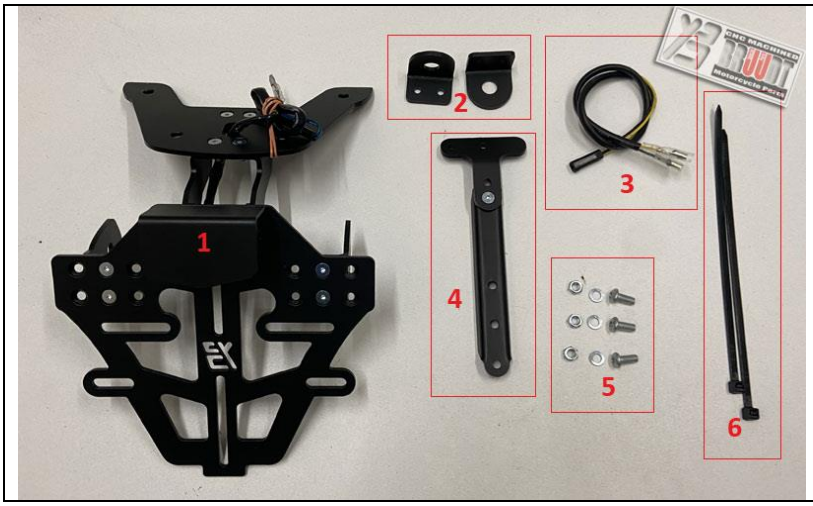

Stellen Sie sicher, dass alle Teile der Stückliste vorhanden
und nicht Beschädigt sind.

Lieferumfang:

1: Vormontierte Kennzeichenhalter mit Blinker Halter für Original Blinker.
2: Blinker Halter für mini Blinker
3: Adapterkabel für die Kennzeichenbeleuchtung
4: T-Blech
5: drei Schrauben, Mutter und Unterlegscheiben für T-Blech
6: zwei Kabelbinder

Für die Installation des Kennzeichenhalters benötigen Sie folgendes Werkzeug:

- Kreuzschlitzschraubendreher PZ2
- Inbusschlüssel-Set
- Drehmomentschlüssel
- Ratsche und Steckschlüsselsatz (7mm, 8 mm, 10 mm)
- Crimpzange für Kabelschuhe falls Kabelschuhe mitgeliefert sind.
- Heißluftpistole für Lötverbinder falls Lötverbinder mitgeliefert sind.
- Rollmaßband
- 5,5mm Bohrer und Bohrmaschine

Schritt 1:
Entfernen Sie zuerst den Fahrersitz, wie in den untenstehenden Bildern dargestellt.



Schritt 2:
Legen Sie das schwarze Kunststoffteil zur Seite und entfernen Sie den Kabelbinder. Schieben Sie die schwarzen Kabelschuhe nach hinten. Dort finden Sie die Stecker von Kennzeichenbeleuchtung und Blinker. Die Stecker vom Blinker und der

Kennzeichenbeleuchtung müssen getrennt werden, wie in den untenstehenden Bildern dargestellt.



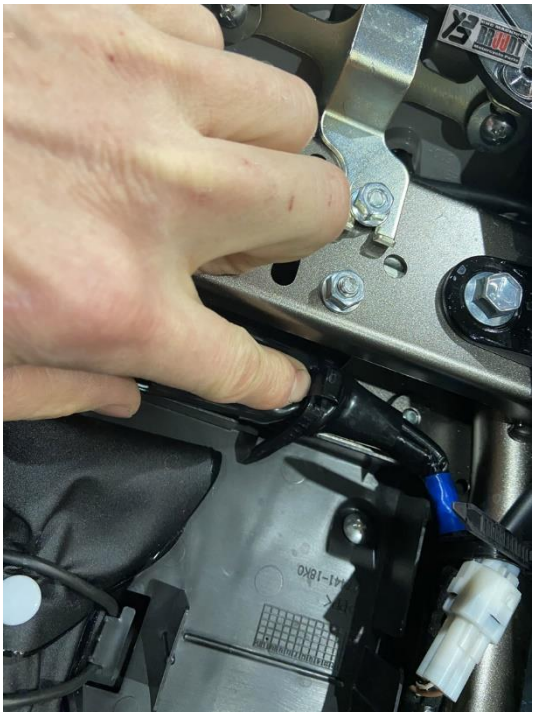



Schritt 3:
Demontieren Sie jetzt das originale Heck. Entfernen Sie dafür diese 4 M6 Schrauben, wie in den untenstehenden Bildern dargestellt.

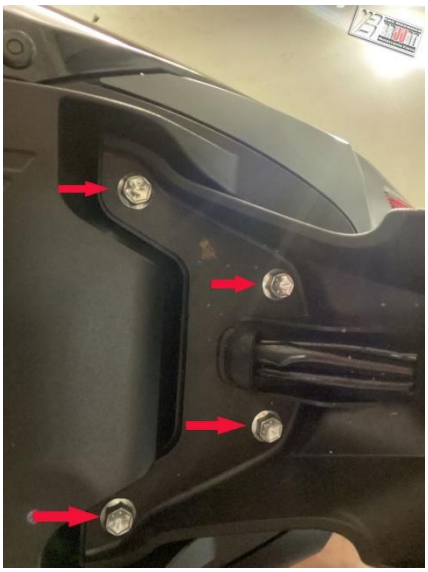



Schritt 4:

Legen Sie das originale Heck auf einen Arbeitstisch und demontieren Sie die Blinker und das Katzenauge.

Wenn Sie Mini-Blinker montieren möchten, brauchen Sie die originalen Blinker nicht zu demontieren. Montieren Sie dann die mitgelieferten Halterbleche für die Mini-Blinker am Kennzeichenhalter. Mini-Blinker bis M10 sind einfach an diesen Halterblechen zu montieren.







Schritt 5:
Wenn Sie die originalen Blinker behalten möchten, ist es jetzt Zeit, die Blinker am Kennzeichenhalter zu montieren. Achten Sie darauf, dass es einen linken und einen rechten Blinker gibt. (Das Abwasserloch sollte immer nach unten zeigen)





Schritt 6:
Führen Sie jetzt die Kabel durch das Loch im Kennzeichenhalter und bündeln Sie die Kabel mit den mitgelieferten Kabelbindern.

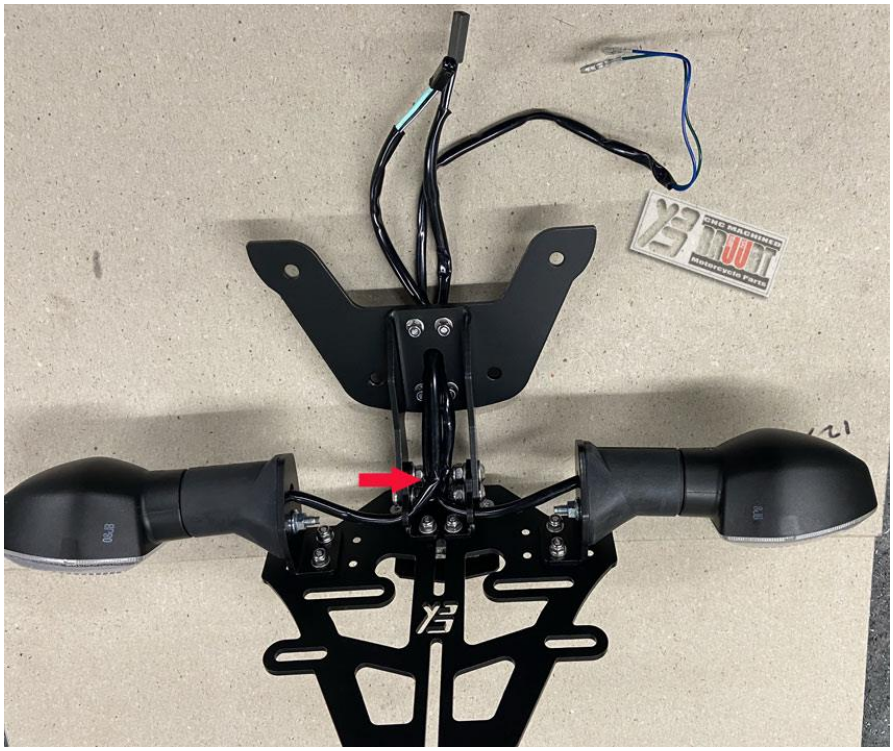

Schritt 7:
Führen Sie die Kabel durch das Loch im Heck und montieren Sie den Kennzeichenhalter am Heck. Nutzen Sie dafür die 4 originalen M6-Schrauben.
Ziehen Sie die Schrauben mit 10 Nm fest.

Achtung: Achten Sie darauf, dass keine Kabel eingeklemmt sind und dass die Kabel wieder ordentlich an ihrem ursprünglichen Platz liegen.



Schritt 8:
Schließen Sie beide Blinker wieder an.
Verbinden Sie das mitgelieferte Adapterkabel mit der LED-Kennzeichenbeleuchtung: Blau auf Schwarz und Grün auf Schwarz/Weiß. Jetzt können Sie die neue LED-Kennzeichenbeleuchtung anschließen.

Achtung: Achten Sie darauf, dass keine Kabel eingeklemmt sind und dass die Kabel wieder ordentlich an ihrem ursprünglichen Platz liegen.

Achtung: Bitte überprüfen Sie, ob alle Beleuchtungen funktionieren!

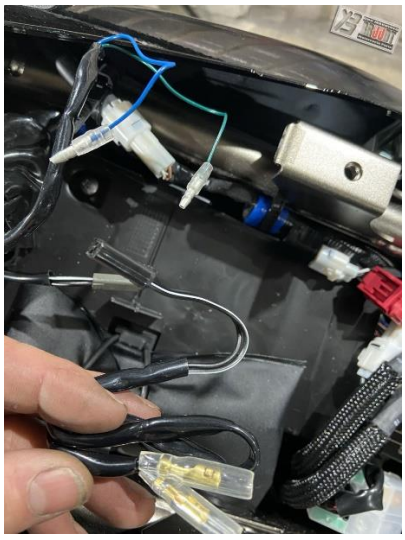

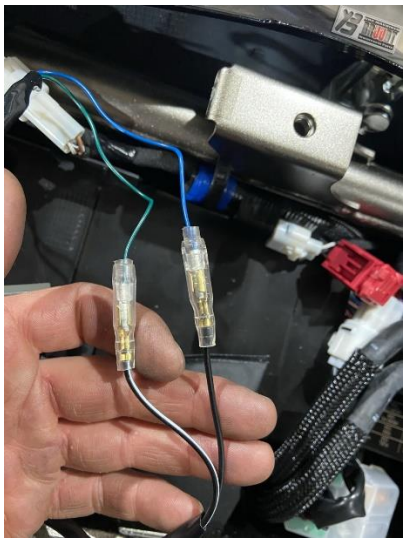

Schritt 9:
Montieren Sie alle original Teile wieder zurück.

Achtung: Alle vom Motorrad gelösten Teile und Verbindungen sind gemäß Fahrzeugherstellerangaben wieder zu montieren. Sichern Sie, wenn nicht anders definiert, alle Gewinde mit Schraubensicherung. Falls nicht durch den definiert, müssen alle Schrauben und Muttern nach DIN / ISO angezogen werden. Stellen Sie nach erfolgter Montage sicher, dass alle zuvor gelösten Teile und Verbindungen wieder ordnungsgemäß montiert wurden.

Schritt 10:
Montieren Sie der Originalreflektor Reflektor an das mitgelieferte T-Blech mit der originalen M5-Mutter. M5 mit 5 Nm festdrehen.



Schritt 11:
Achtung!: Die Kennzeichenplatte (2 in der untenstehenden Abbildung) muss später so montiert werden, dass es an der Oberseite der Grundplatte (1 in der untenstehenden Abbildung) anliegt.
Achtung!: Zwischen dem Reflektor und dem Kennzeichen darf höchstens 1 mm Abstand sein. Der Reflektor muss so nah wie möglich am Kennzeichen sitzen, ohne es zu berühren.

Um das T-Blech mit Reflektor an der richtigen Stelle auf der Grundplatte zu montieren, benötigen wir Maß A (A in der untenstehenden Abbildung). Maß A ist die Höhe vom Kennzeichenplatte + maximal 1 mm.
Montieren Sie anschließend das T-Blech mit Reflektor auf Maß A, gemessen von der Oberseite der Grundplatte (1 in der untenstehenden Abbildung) bis zur Oberseite des Reflektors. Verwenden Sie dazu die mitgelieferten M5-Schrauben, Muttern und Unterlegscheiben (B in der untenstehenden Abbildung). Halten Sie die Schraube mit einem Inbusschlüssel fest und drehen Sie die Muttern mit 5 Nm fest.

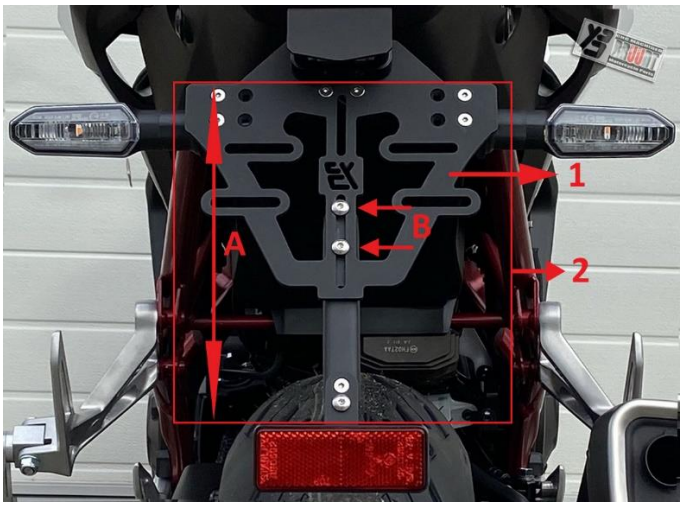

Schritt 12:
Montieren Sie nun die Kennzeichenplatte und stellen Sie die Breite der Blinker ein.

Achtung! Die Kennzeichenplatte (2 in der untenstehenden Abbildung) muss so montiert werden, dass es an der Oberseite der Grundplatte (1 in der untenstehenden Abbildung) anliegt.

Verwenden Sie hierfür mindestens 3 Befestigungspunkte. Nutzen Sie auf jeden Fall die oberen 2 dafür vorgesehenen Langlöcher (C in der untenstehenden Abbildung) für M6-Schrauben (nicht mitgeliefert).
Der dritte Befestigungspunkt ist das untere Loch im T-Blech. Bohren Sie dafür ein 5,5-mm-Loch an der richtigen Stelle in die Kennzeichenplatte (D in der untenstehenden Abbildung). Verwenden Sie zum Befestigen die letzte mitgelieferte M5-Schraube, Mutter und Unterlegscheibe. Halten Sie die Schraube mit einem Inbusschlüssel fest und drehen Sie die Muttern mit 5 Nm fest.

Achtung! Der Kennzeichenhalter ist ausschließlich für die Montage der Kennzeichenplatte vorgesehen und gefertigt. Verwenden Sie daher niemals zusätzliche Platten oder Halterungen. Das zusätzliche Gewicht und die Abmessungen können Schäden verursachen.

Achtung! Der Abstand zwischen beiden Blinkern (Linsen) muss mindestens 180 mm betragen. Dieser Abstand ist einzustellen, da die Blinkerhalter in der Breite verstellbar sind. Ziehen Sie die M4 x 16 Schrauben mit 3 Nm fest.

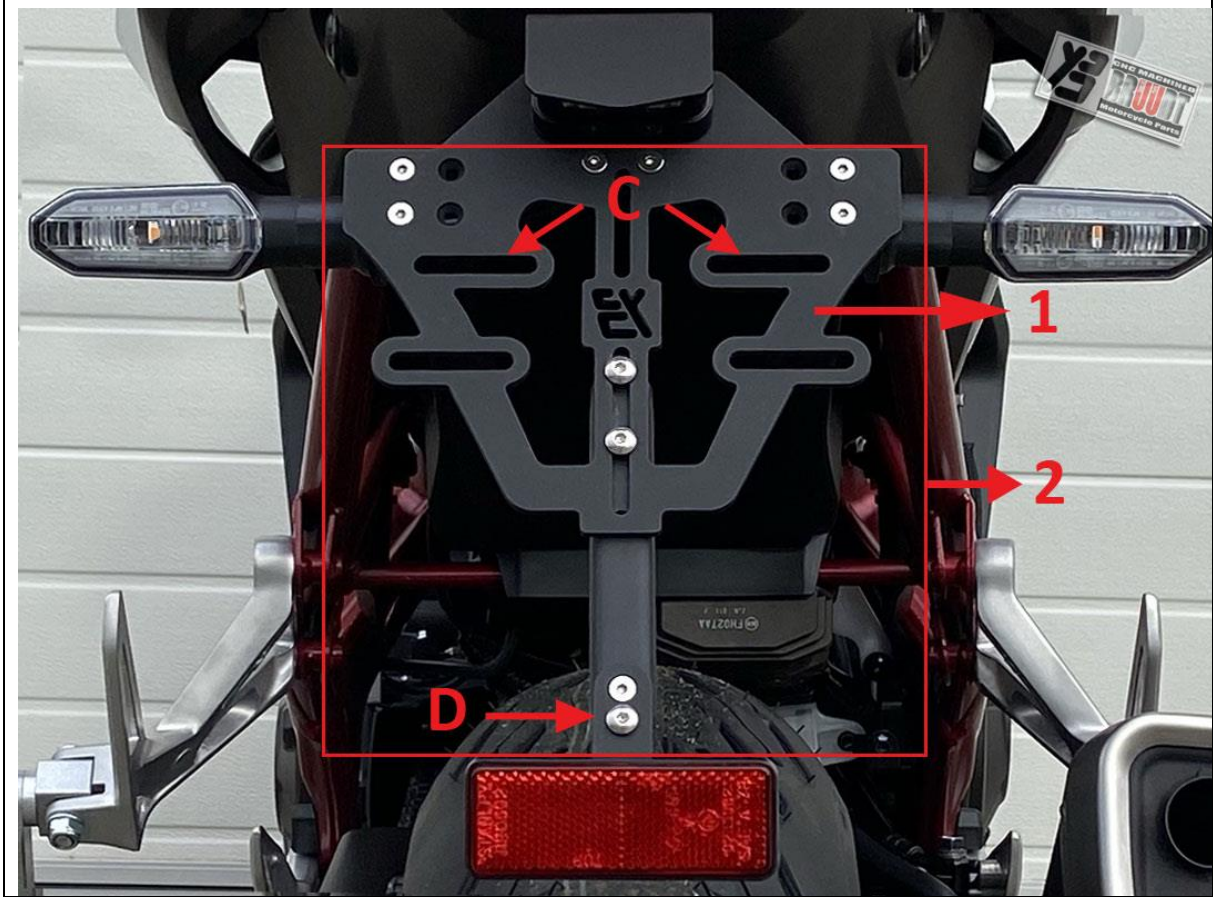

Schritt 13:
Stellen Sie den Neigungswinkel von 30 Grad (Laut StVO) (Wie unten abgebildet.) ein.

Achtung. Ein flacherer Winkel (zum Beispiel 25 Grad) ist erlaubt und einstellbar, kann jedoch nur sicher mit Kennzeichenplatten eingestellt werden, die kürzer als 200 mm sind. Sonst besteht die Gefahr, dass der Hinterreifen während des tiefen Einfederns den Reflektor berührt, was zu Schäden führen kann. Überprüfen Sie dann unbedingt, ob bei vollständigem Einfedern ausreichend Platz zwischen dem Hinterreifen und dem Reflektor vorhanden ist.
Ein größerer Winkel als 30 Grad ist nicht erlaubt.



Achtung. Sichern sie die Kennzeichenhalterplatte mit der Linsenkopfschraube M5 und der dazugehörigen Sicherungsmutter M5. Beide schrauben links und rechts Festdrehen. Halten Sie die Schraube mit einem Inbusschlüssel fest und drehen Sie beide Muttern mit 5 Nm fest. Dann beide M6 Schrauben links und rechts festdrehen. Halten Sie die M6 Flanschkopfschraube mit einem Inbusschlüssel fest und ziehen Sie die Muttern mit 10 Nm fest.



Vor jedem Fahrtantritt: Vor jedem Fahrtantritt: Es ist die Aufgabe und Verantwortung des Fahrers die sicherheitsrelevanten Fahrzeugteile regelmäßig zu überprüfen und in Stand zu halten. Kontrollieren Sie vor jedem Fahrtantritt die einwandfreie Einstellung und Funktion des Produkts und den festen Sitz aller Verschraubungen.

Gewährleistung: Nehmen Sie sich die Zeit, um eine hundertprozentige, fachgemäße Arbeit bei der Montage des Produkts zu leisten. Berücksichtigen Sie alle unsere Montage-Vorgaben und Sicherheitshinweise. Eine fehlerhafte, unsachgemäße Montage oder Umgang mit dem Produkt führen zum Erlöschen der Gewährleistungsansprüche.

Pflege: Verwenden Sie für die Pflege der Artikel keine aggressiven Reinigungsmittel. Die Artikel können mit einer einfachen, lauwarmen Spülmittel-Lösung hervorragend gereinigt werden.

Umweltinformation: Dieser Artikel darf nicht am Ende seiner Lebensdauer mit dem Hausmüll entsorgt werden. Die Entsorgung kann über Firma BRUUDT, Bertus Verwoerd, Königsfelderstrasse 24, 49824 Ringe, Tel.: +49 (0) 5944 599 406; E-Mail: info@bruudt.de oder lokal verfügbare Rückgabe- und Sammelsyteme erfolgen.



Installation instructions/safety instructions
BRUUDT license plate holder for Suzuki: SV650 from 2016 and SV650X from 2018
Art.No .: S-4006-SV



Thank you for choosing our products! We really appreciate your trust in our product and wish you a good and safe journey at all times!

Please read these installation instructions carefully before assembly.

1. ATTENTION: Important safety instructions. If you are not a trained mechanic, contact a specialist workshop to install this license plate holder. Failure to follow the installation instructions can cause damage to your vehicle and void the warranty. No liability is accepted for consequential damage. The manufacturer accepts no liability for damage caused by improper installation of this BRUUDT license plate holder. Improper use of this product can impair driving safety. Unauthorized reworking and/or modification of the product can lead to functional failure and is not permitted. Structural changes to the parts are not permitted and will result in loss of liability and warranty claims. Please keep these instructions for future reference.

2. ATTENTION: All parts and connections removed from the motorcycle must be reassembled in accordance with the vehicle manufacturer's instructions or replaced with parts and connections supplied by us. Unless otherwise specified, secure all threads with screw locking. Unless otherwise specified by the vehicle manufacturer or our company, all screws and nuts must be tightened in accordance with DIN / ISO. After assembly, ensure that all previously removed parts and connections have been properly reassembled.

3: ATTENTION: This product was developed for vehicles in their factory condition. Compatibility with original accessories or with accessories from other manufacturers cannot be guaranteed. When using additional original accessories or accessories from other manufacturers, you should check the clearance, fit and possible collisions!

4. ATTENTION: If you have side reflectors on the original license plate holder, these must be installed in another (suitable) place or replaced with new reflectors.

5. GENERAL INFORMATION: Observe any country-specific regulations or TÜV regulations. Read the assembly instructions carefully and make sure that all parts in the parts list are present and not damaged . Make sure that your vehicle is standing securely and cannot fall over. Turn off the engine and remove the ignition key. If necessary, allow the engine/exhaust to cool down. Disconnect the vehicle battery when working on the electrics. Make sure that you only use suitable tools. Have a second person help you with the assembly work.

This manual is based on our current knowledge. We make no legal claims as to its correctness. We reserve the right to make technical changes.

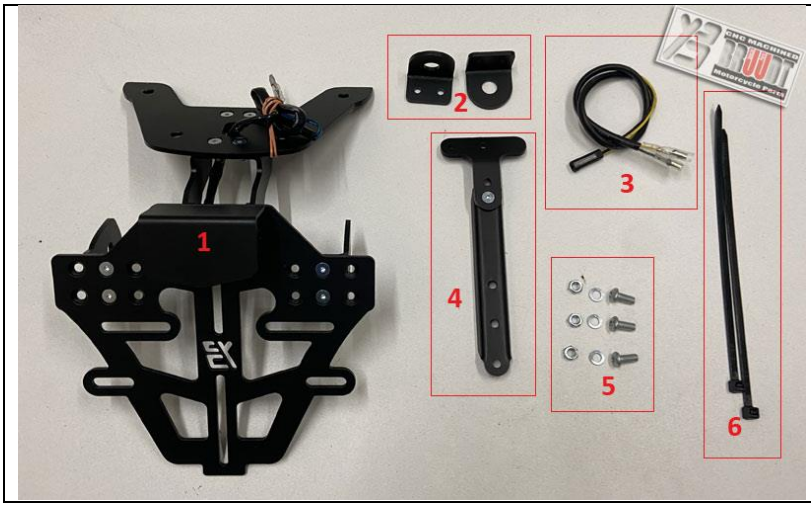

Make sure that all parts in the parts list
are present and not damaged.

Scope of delivery:

1: Pre-assembled license plate holder with indicator holder for original indicators.2: Indicator holder for mini indicators3: Adapter cable for the license plate lighting
4: T-plate
5: three screws, nut and washers for T-plate
6: two cable ties

To install the license plate holder you need the following tools:

- Phillips screwdriver PZ2
- Allen key set
- Torque wrench
- Ratchet and socket wrench set (7mm, 8 mm, 10 mm)
- Crimping pliers for cable lugs if cable lugs are included.
- Hot air gun for solder connectors if solder connectors are included.
- Tape measure
- 5.5mm drill and drill

Step 1:
First remove the driver's seat as shown in the pictures below.



Step 2:
Put the black plastic part to one side and remove the cable tie. Push the black cable lugs to the back. There you will find the plugs for the license plate light and the indicator. The plugs for the indicator and the license plate light must be disconnected, as shown in the pictures below.

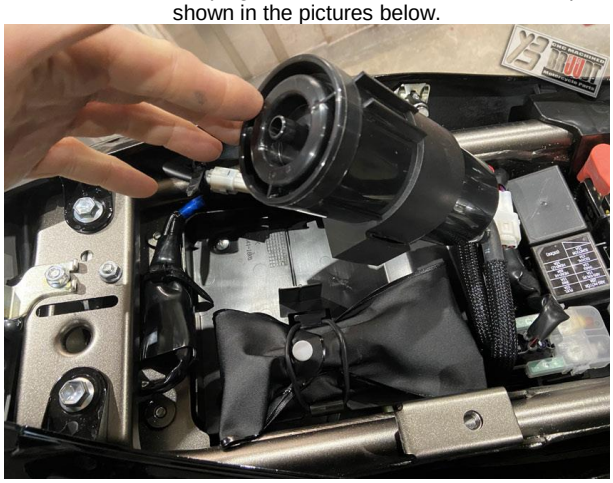

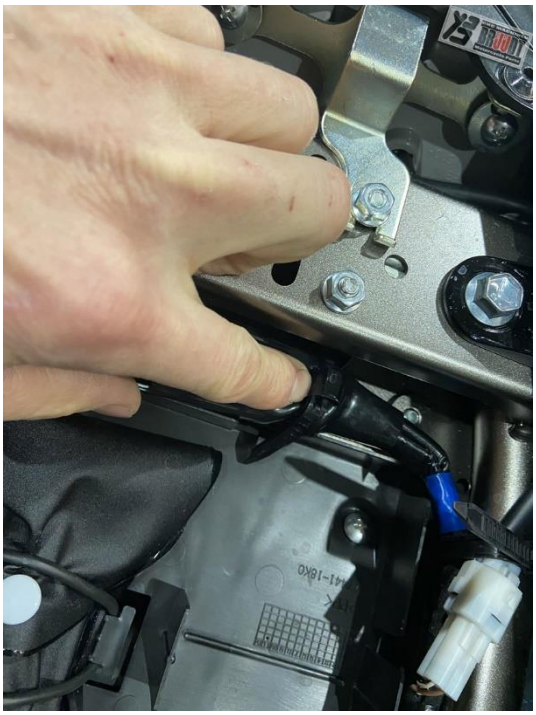



Step 3:
Now dismantle the original rear. To do this, remove these 4 M6 screws as shown in the pictures below.





Step 4:

Place the original rear on a work table and remove the indicators and the cat's eye.

If you want to install mini indicators, you do not need to remove the original indicators. Then install the supplied holder plates for the mini indicators on the license plate holder. Mini indicators up to M10 are easy to install on these holder plates.





Step 5:
If you want to keep the original indicators, now is the time to mount the indicators to the license plate holder. Make sure there is a left and a right indicator. (The drain hole should always face down)





Step 6:
Now lead the cables through the hole in the license plate holder and bundle the cables with the cable ties provided.

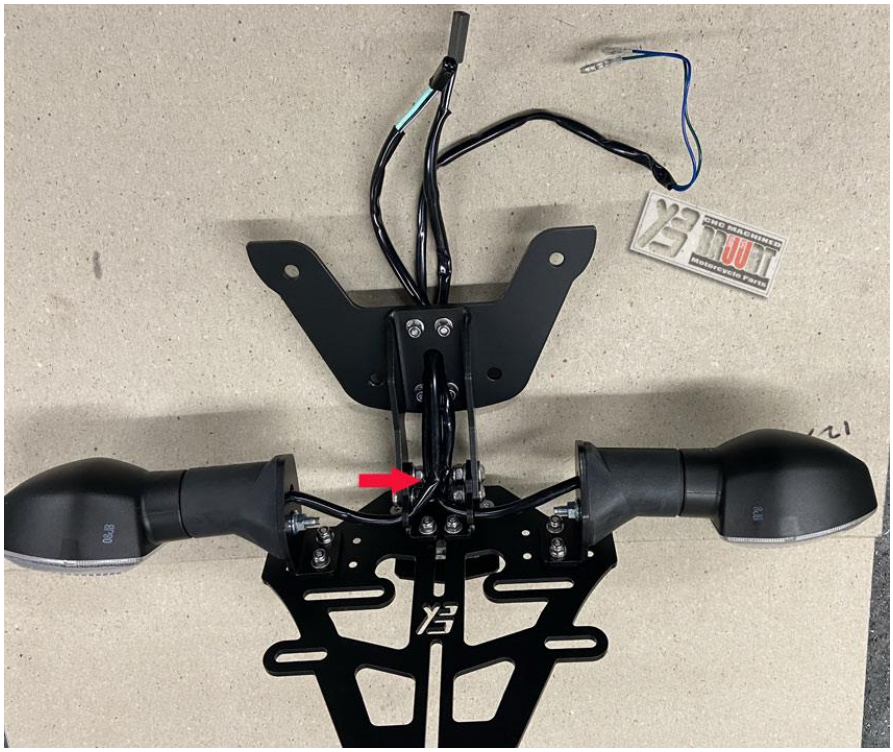

Step 7:
Lead the cables through the hole in the rear and mount the license plate holder on the rear. Use the 4 original M6 screws for this.
Tighten the screws to 10 Nm .

Attention : Make sure that no cables are pinched and that the cables are neatly returned to their original place.



Step 8:
Reconnect both indicators.
Connect the supplied adapter cable to the LED license plate light: blue to black and green to black/white. You can now connect the new LED license plate light.

Attention : Make sure that no cables are pinched and that the cables are neatly returned to their original place.

Attention: Please check if all lights are working!

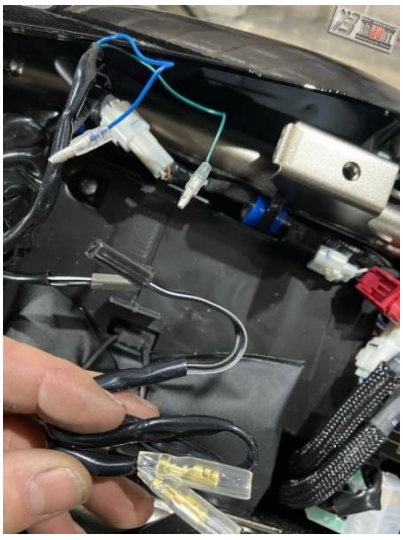

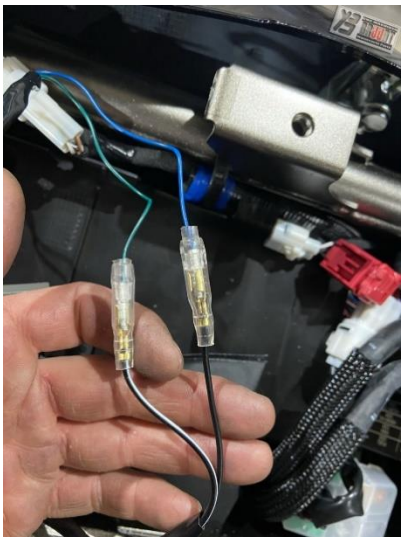

Step 9:
Reassemble all original parts.

Attention : All parts and connections removed from the motorcycle must be reassembled in accordance with the vehicle manufacturer's instructions. Unless otherwise specified, secure all threads with threadlocker. If not specified by the manufacturer, all screws and nuts must be tightened in accordance with DIN / ISO. After assembly, ensure that all previously removed parts and connections have been reassembled correctly.

Step 10:
Mount the original reflector to the supplied T-plate with the original M5 nut. Tighten the M5 with 5 Nm .

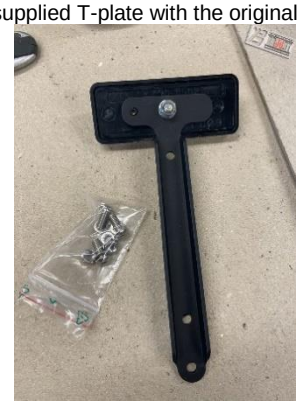

Step 11:
Attention! : The license plate plate (2 in the image below) must later be mounted so that it rests on the top of the base plate (1 in the image below).
Attention! : There must be a maximum of 1 mm between the reflector and the license plate. The reflector must sit as close to the license plate as possible without touching it.

To mount the T-plate with reflector in the right place on the base plate, we need dimension A (A in the image below). Dimension A is the height of the license plate plate + maximum 1 mm. Then mount the T-plate with reflector to dimension A, measured from the top of the base plate (1 in the image below) to the top of the reflector. To do this, use the supplied M5 screws, nuts and washers (B in the image below). Hold the screw with an Allen key and tighten the nuts to 5 Nm .

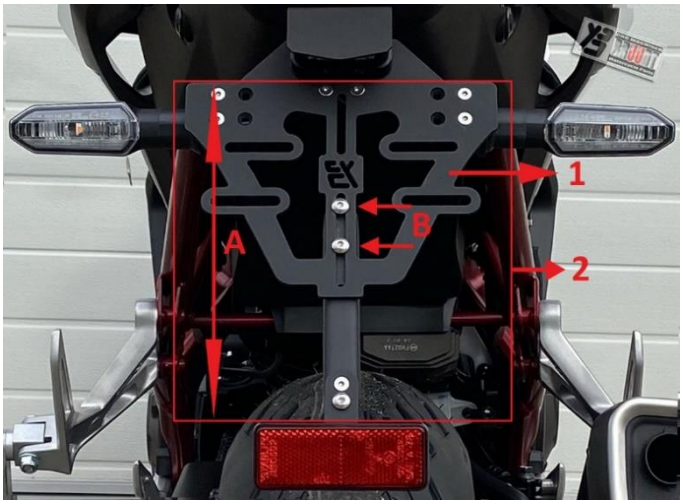

Step 12:
Now mount the license plate and adjust the width of the indicators.

Attention! The license plate (2 in the figure below) must be mounted so that it rests on the top of the base plate (1 in the figure below).

Use at least 3 mounting points. Be sure to use the top 2 slots provided (C in the image below) for M6 screws (not included). The third mounting point is the bottom hole in the T-plate. To do this, drill a 5.5mm hole in the correct place in the license plate plate (D in the image below). Use the last M5 screw, nut and washer provided to attach. Hold the screw with an Allen key and tighten the nuts to 5 Nm .

Attention! The license plate holder is designed and manufactured exclusively for mounting the license plate. Therefore, never use additional plates or brackets. The additional weight and dimensions can cause damage.

Attention! The distance between the two indicators (lenses) must be at least 180 mm. This distance must be adjusted because the indicator holders are adjustable in width. Tighten the M4 x 16 screws to 3 Nm .

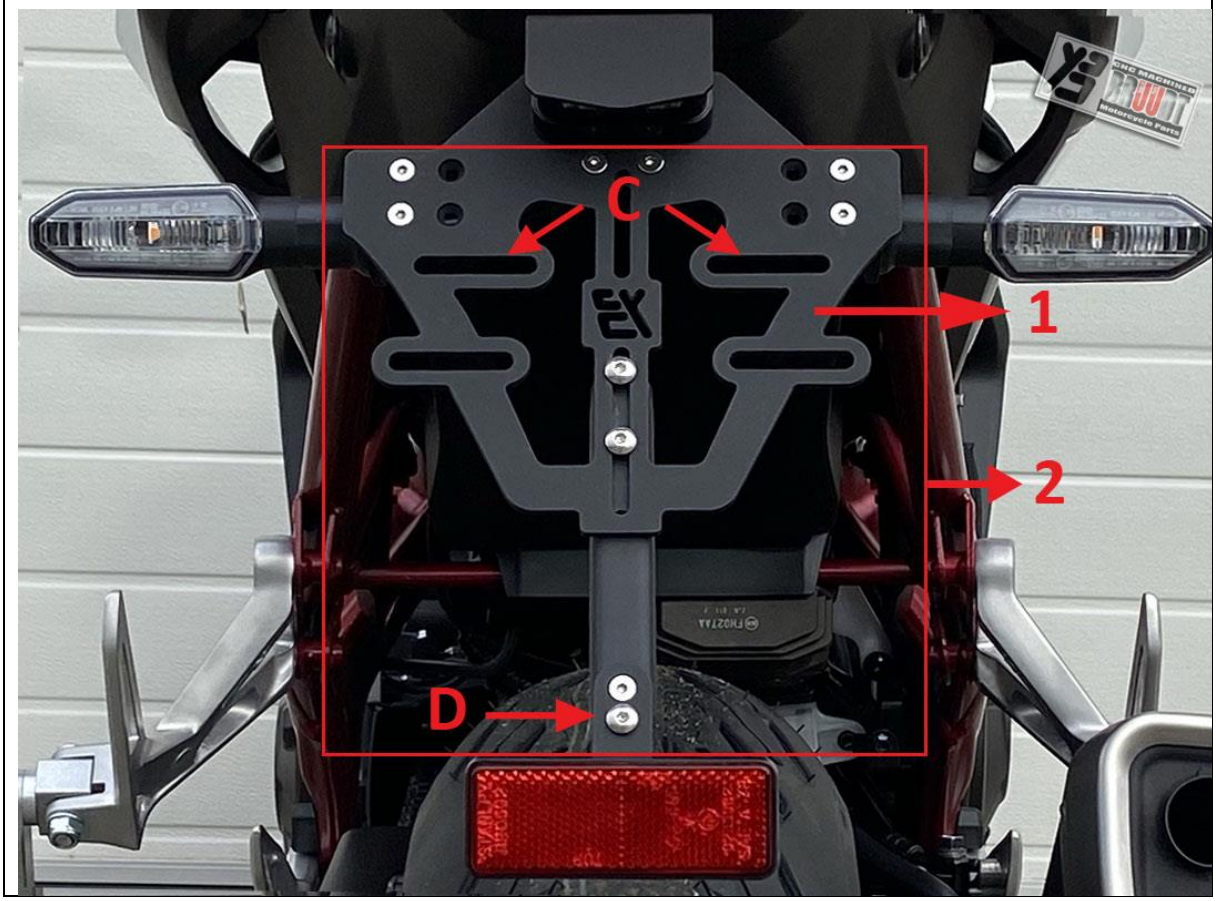

Step 13:
Set the tilt angle to 30 degrees (as shown below).

Attention . A shallower angle (for example 25 degrees) is permitted and adjustable, but can only be set safely with license plates shorter than 200 mm. Otherwise there is a risk that the rear tire will touch the reflector during deep compression , which can cause damage. Then be sure to check that there is enough space between the rear tire and the reflector when the suspension is fully compressed .
An angle greater than 30 degrees is not permitted.

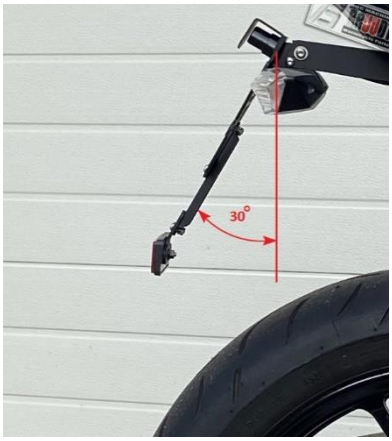

Attention : Secure the license plate holder plate with the M5 lens head screw and the corresponding M5 lock nut. Tighten both screws on the left and right. Hold the screw with an Allen key and tighten both nuts to 5 Nm . Then tighten both M6 screws on the left and right. Hold the M6 flange head screw with an Allen key and tighten the nuts to 10 Nm .



Before each journey: Before each journey: It is the driver's responsibility to regularly check and maintain the safety-relevant vehicle parts. Before each journey, check that the product is correctly adjusted and functioning and that all screw connections are tight.

Warranty: Take the time to do a 100% professional job when assembling the product. Take all of our assembly instructions and safety instructions into account. Incorrect or improper assembly or handling of the product will void the warranty.

Care: Do not use aggressive cleaning agents to care for the items. The items can be cleaned perfectly with a simple, lukewarm detergent solution.

Environmental information: This article must not be disposed of with household waste at the end of its life. Disposal can be made via BRUUDT, Bertus Verwoerd, Königsfelderstrasse 24, 49824 Ringe, Tel.: +49 (0) 5944 599 406; E-mail: info@bruudt.de or locally available return and collection systems .

Instructions d'installation/consignes de sécurité
Support de plaque d'immatriculation BRUUDT pour Suzuki : SV650 à partir de 2016 et SV650X à partir de 2018
Numéro d'article : S-4006-SV



Merci d'avoir choisi nos produits! Nous apprécions grandement votre confiance dans notre produit et vous souhaitons un voyage sûr et agréable à tout moment !

Lisez attentivement ces instructions d'installation avant l'assemblage.

1. ATTENTION : Consignes de sécurité importantes. Si vous n'êtes pas un mécanicien qualifié, veuillez contacter un atelier spécialisé pour installer ce support de plaque d'immatriculation. Le non-respect des instructions de montage peut causer des dommages à votre véhicule et annuler vos demandes de garantie. Aucune responsabilité n'est acceptée pour les dommages consécutifs. Le fabricant n'assume aucune responsabilité pour les dommages dus à une mauvaise installation de ce support de plaque d'immatriculation BRUUDT. Une mauvaise utilisation de ce produit peut nuire à la sécurité de conduite. Toute transformation et/ou modification non autorisée du produit peut entraîner une défaillance fonctionnelle et n'est pas autorisée. Les modifications structurelles des pièces doivent être évitées et entraîneront la perte de la responsabilité et des droits à la garantie. Veuillez conserver ces instructions pour référence future.

2. ATTENTION : Toutes les pièces et connexions détachées de la moto doivent être remontées selon les instructions du constructeur du véhicule ou remplacées par les pièces et connexions fournies par nos soins. Sauf indication contraire, fixez tous les filetages avec un verrouillage à vis. Sauf indication contraire du constructeur automobile ou de notre société, toutes les vis et écrous doivent être serrés conformément aux normes DIN/ISO. Une fois l'assemblage terminé, assurez-vous que toutes les pièces et connexions précédemment desserrées ont été correctement réassemblées.

3 : ATTENTION : Ce produit est conçu pour les véhicules en état d'usine. La compatibilité avec les accessoires d'origine ou avec les accessoires d'autres fabricants ne peut être garantie. Si vous utilisez en plus des accessoires d'origine ou des accessoires d'autres fabricants, vous devez vérifier le jeu, l'ajustement et les collisions possibles !

4. ATTENTION : Si vous avez des réflecteurs latéraux sur le support de plaque d'immatriculation d'origine, ils doivent être fixés à un emplacement différent (approprié) ou remplacés par de nouveaux réflecteurs.

5. INFORMATIONS GÉNÉRALES : Veuillez respecter les réglementations légales spécifiques à chaque pays ou les réglementations TÜV. Lisez attentivement les instructions de montage et assurez-vous que toutes les pièces de la liste des pièces sont présentes et non endommagées . Assurez-vous que votre véhicule est sécurisé et ne peut pas tomber. Coupez le moteur et retirez la clé de contact. Si nécessaire, laissez le moteur/l'échappement refroidir. Lors de travaux sur le système électrique, débranchez la batterie du véhicule. Assurez-vous d'utiliser uniquement des outils appropriés. Demandez à une deuxième personne de vous aider avec le travail de montage.

Ces instructions sont rédigées sur la base de notre niveau actuel de connaissances. Il n'y a aucune réclamation légale quant à l'exactitude. Sous réserve de modifications techniques.

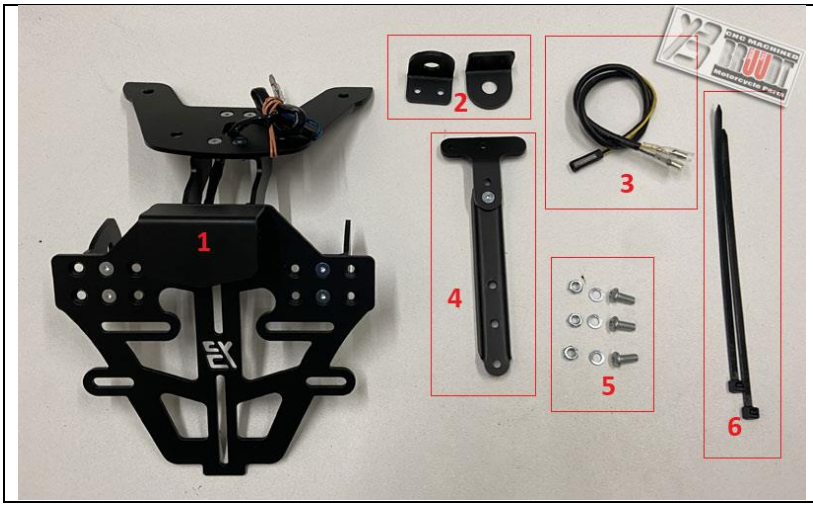	Assurez-vous que toutes les parties de la liste des pièces sont présentes et non endommagées. Contenu de la livraison : 1 : Support de plaque d'immatriculation pré-assemblé avec support de clignotant pour clignotants d'origine.2 : Support de clignotant pour mini clignotants3 : Câble adaptateur pour éclairage de plaque d'immatriculation 4 : plaque en T 5 : trois vis, écrous et rondelles pour plaque en T 6 : deux serre-câbles

Pour installer le support de plaque d'immatriculation, vous avez besoin des outils suivants :

- Tournevis cruciforme PZ2
- Jeu de clés Allen
- Clé dynamométrique
- Jeu de cliquets et de douilles (7 mm, 8 mm, 10 mm)
- Pince à sertir pour cosses de câble si les cosses de câble sont incluses.
- Pistolet à air chaud pour connecteurs à souder si des connecteurs à souder sont inclus.
- Ruban à mesurer
- Perceuse et perceuse de 5,5 mm

Étape 1 :
Tout d'abord, retirez le siège du conducteur comme indiqué dans les images ci-dessous.



Étape 2 :
Mettez la partie en plastique noir de côté et retirez l'attache-câble. Faites glisser les cosses noires du câble vers l'arrière. Vous y trouverez les connecteurs de l'éclairage de plaque d'immatriculation et des clignotants. Les connecteurs des clignotants et de

l'éclairage de plaque d'immatriculation doivent être déconnectés comme indiqué dans les images ci-dessous.

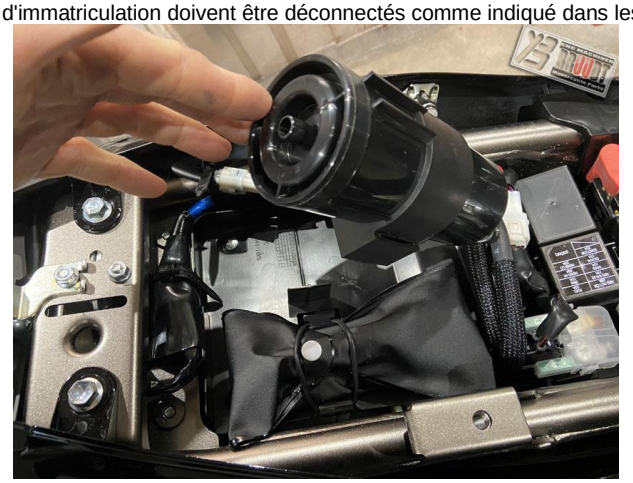

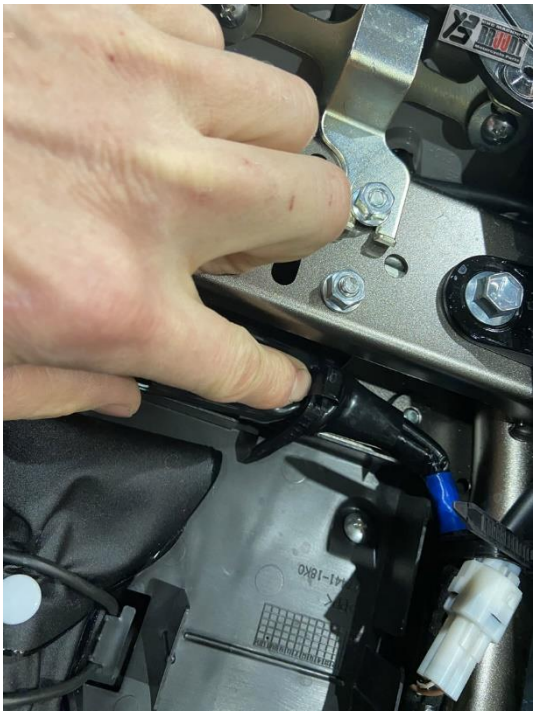

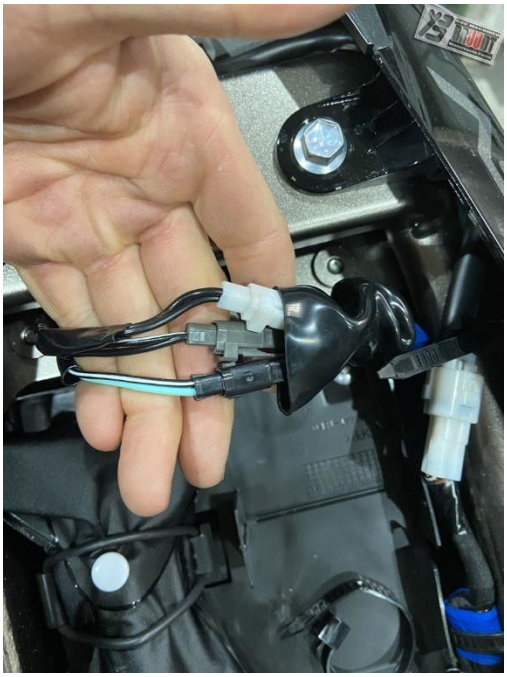

Étape 3 :
Démontez maintenant l’arrière d’origine. Pour cela, retirez ces 4 vis M6 comme indiqué sur les images ci-dessous.

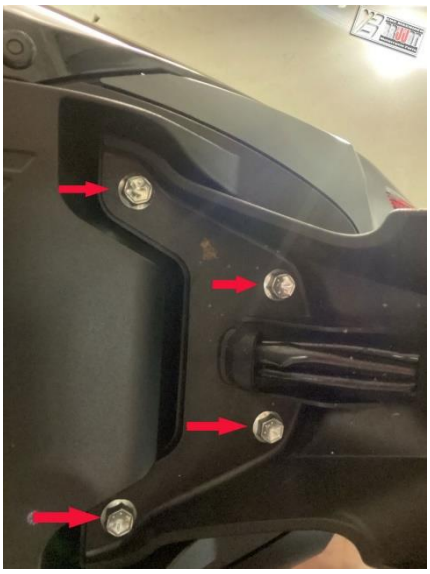



Étape 4 :

Placez la queue originale sur une table de travail et retirez les indicateurs et l'œil de chat.

Si vous souhaitez installer des mini clignotants, vous n'avez pas besoin de démonter les clignotants d'origine. Montez ensuite les plaques de support fournies pour les mini clignotants sur le support de plaque d'immatriculation. Les mini-indicateurs jusqu'à M10 sont faciles à monter sur ces plaques de support.







Étape 5 :

Si vous souhaitez conserver les clignotants d'origine, c'est le moment de monter les clignotants sur le support de plaque d'immatriculation. Assurez-vous qu'il y a un clignotant gauche et droit. (Le trou d'évacuation des eaux usées doit toujours être orienté vers le bas)





Étape 6 :
Faites maintenant passer les câbles à travers le trou du support de plaque d'immatriculation et regroupez les câbles avec les serre-câbles fournis.

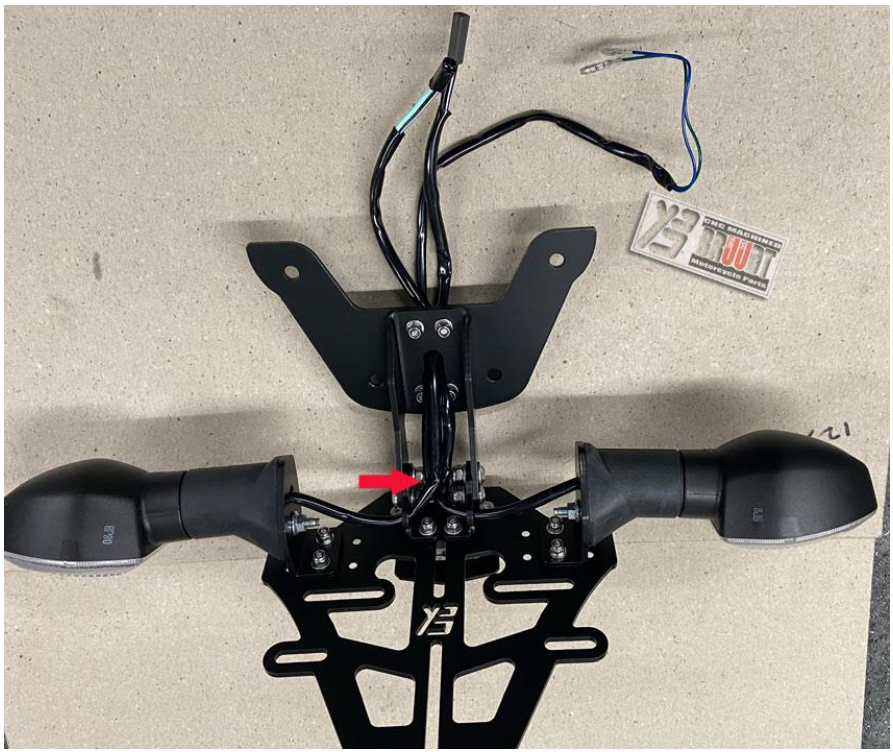

Étape 7 :
Passez les câbles à travers le trou à l'arrière et montez le support de plaque d'immatriculation à l'arrière. Utilisez pour cela les 4 vis M6 d'origine.
Serrez les vis à 10 Nm .

Attention : Assurez-vous qu'aucun câble n'est pincé et que les câbles sont bien remis à leur place d'origine.



Étape 8 :
Reconnectez les deux clignotants.
Connectez le câble adaptateur fourni à l'éclairage de plaque d'immatriculation LED : bleu vers noir et vert vers noir/blanc. Vous pouvez désormais connecter le nouvel éclairage de plaque d'immatriculation à LED.

Attention : Assurez-vous qu'aucun câble n'est pincé et que les câbles sont bien remis à leur place d'origine.

Attention : Veuillez vérifier que tous les éclairages fonctionnent !

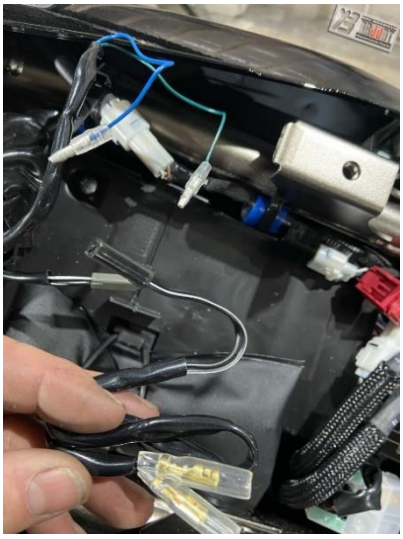

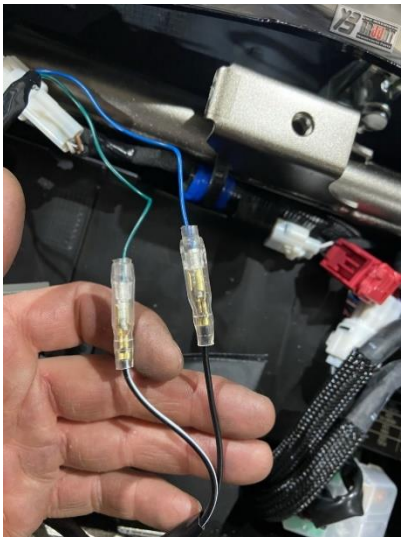

Étape 9 :
Réassemblez toutes les pièces d'origine.

Attention : Toutes les pièces et connexions qui ont été détachées de la moto doivent être remontées conformément aux instructions du constructeur du véhicule. Sauf indication contraire, fixez tous les filetages avec un verrouillage à vis. Si cela n'est pas défini par le, toutes les vis et écrous doivent être serrés conformément à DIN / ISO. Une fois l'assemblage terminé, assurez-vous que toutes les pièces et connexions précédemment desserrées ont été correctement réassemblées.

Étape 10 :
Montez le réflecteur d'origine sur la plaque en T fournie avec l'écrou M5 d'origine. Serrez M5 avec 5 Nm .



Étape 11 :
Attention ! : La plaque d'immatriculation (2 dans la figure ci-dessous) doit ensuite être montée de manière à ce qu'elle repose sur le dessus de la plaque de base (1 dans la figure ci-dessous).
Attention! : Il doit y avoir un espace maximum de 1 mm entre le réflecteur et la plaque d'immatriculation. Le réflecteur doit être placé le plus près possible de la plaque d'immatriculation sans la toucher.

Afin de monter la plaque en T avec réflecteur au bon endroit sur la plaque de base, nous avons besoin de la dimension A (A dans la figure ci-dessous). La dimension A est la hauteur de la plaque d'immatriculation + maximum 1 mm. Montez ensuite la plaque en T avec réflecteur à la dimension A, mesurée du haut de la plaque de base (1 dans la figure ci-dessous) jusqu'au haut du réflecteur. Pour ce faire, utilisez les vis, écrous et rondelles M5 fournis (B dans la figure ci-dessous). Maintenez la vis avec une clé Allen et serrez les écrous à 5 Nm .

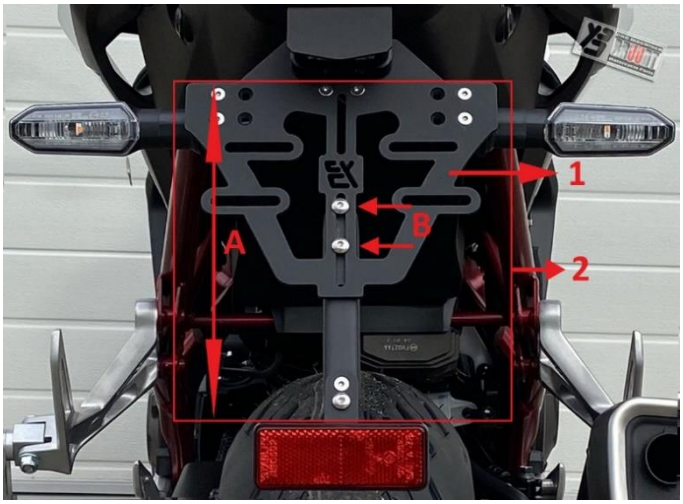

Étape 12 :
Montez maintenant la plaque d'immatriculation et ajustez la largeur des clignotants.

Attention! La plaque d'immatriculation (2 dans la figure ci-dessous) doit être montée de manière à ce qu'elle repose contre le haut de la plaque de base (1 dans la figure ci-dessous).

Utilisez pour cela au moins 3 points de fixation. Assurez-vous d'utiliser les 2 emplacements supérieurs fournis (C dans la figure ci-dessous) pour les vis M6 (non incluses).
Le troisième point de fixation est le trou inférieur de la plaque en T. Pour ce faire, percez un trou de 5,5 mm dans la plaque d'immatriculation au bon endroit (D dans l'image ci-dessous). Pour la fixation, utilisez la dernière vis M5, l'écrou et la rondelle fournis. Maintenez la vis avec une clé Allen et serrez les écrous à 5 Nm .

Attention! Le support de plaque d'immatriculation est destiné et fabriqué exclusivement pour le montage de la plaque d'immatriculation. Par conséquent, n'utilisez jamais de plaques ou de supports supplémentaires. Le poids et les dimensions supplémentaires peuvent provoquer des dommages.

Attention! La distance entre les deux indicateurs (lentilles) doit être d'au moins 180 mm. Cette distance doit être ajustée car les supports d'indicateurs sont réglables en largeur. Serrez les vis M4 x 16 à 3 Nm .

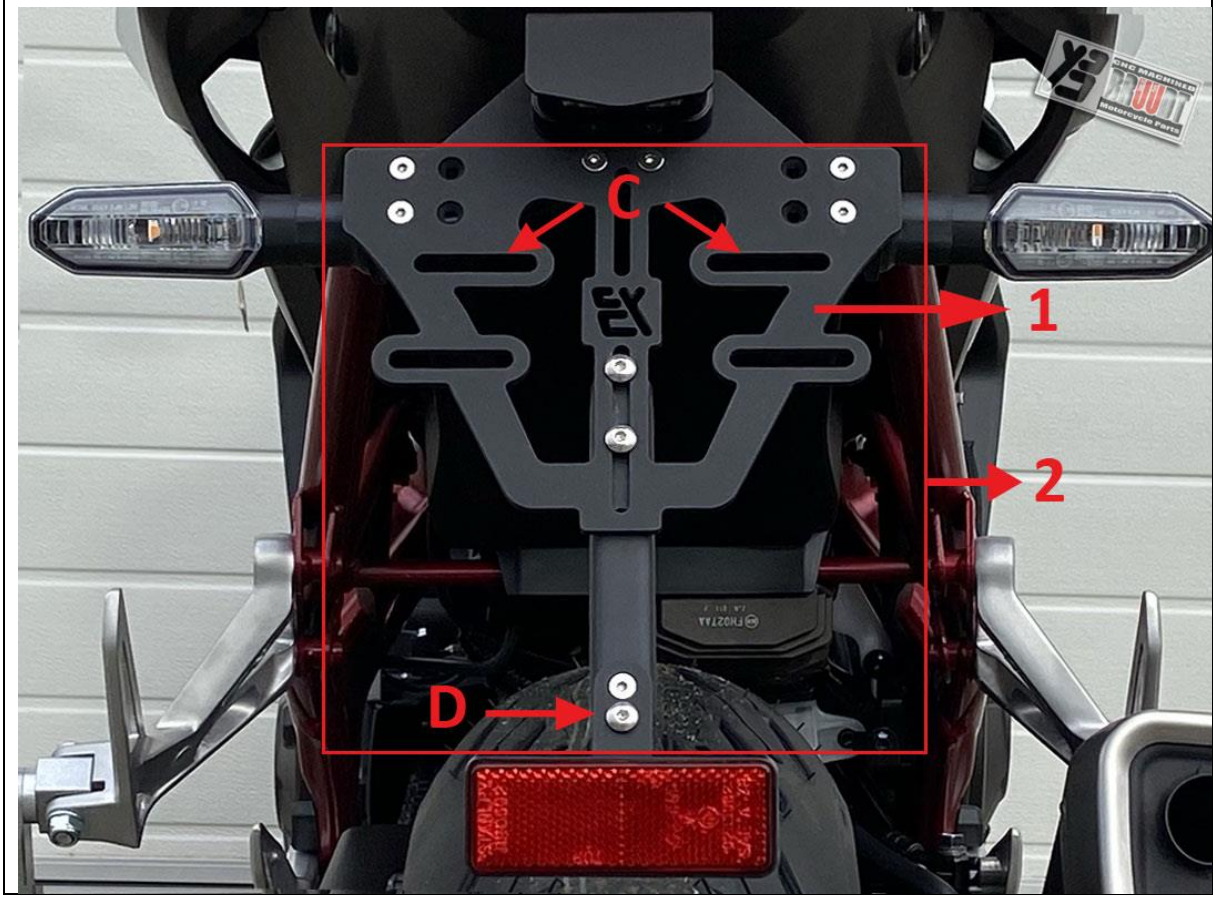

Étape 13 :
Réglez l'angle d'inclinaison de 30 degrés (comme indiqué ci-dessous).

Attention. Un angle moins profond (par exemple 25 degrés) est autorisé et réglable, mais ne peut être ajusté en toute sécurité qu'avec des plaques d'immatriculation inférieures à 200 mm. Sinon, il y a un risque que le pneu arrière entre en contact avec le réflecteur lors d'une compression profonde , ce qui peut entraîner des dommages. Assurez-vous ensuite de vérifier s'il y a suffisamment d'espace entre le pneu arrière et le réflecteur lorsque la suspension est complètement comprimée . Un angle supérieur à 30 degrés n'est pas autorisé.

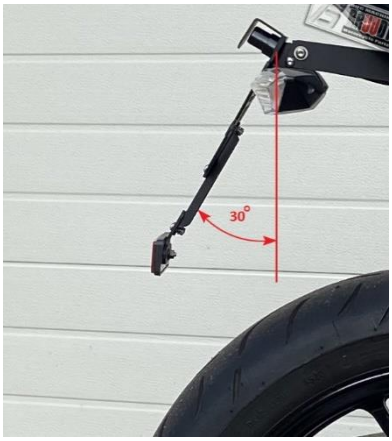

Attention. Fixez la plaque support de plaque d'immatriculation avec la vis à tête cylindrique M5 et le contre-écrou M5 associé. Les deux vis à gauche et serrez à droite. Maintenez la vis avec une clé Allen et serrez les deux écrous à 5 Nm . Serrez ensuite les deux vis M6 à gauche et à droite. Maintenez la vis à tête à embase M6 avec une clé Allen et serrez les écrous à 10 Nm .



Avant chaque trajet : Avant chaque trajet : Il incombe au conducteur de contrôler et d'entretenir régulièrement les pièces du véhicule liées à la sécurité. Avant chaque voyage, vérifiez que le produit est installé et fonctionne correctement et que tous les raccords à vis sont bien serrés.

Garantie : Prenez le temps de faire un travail 100 % professionnel lors de l'assemblage du produit. Veuillez prendre en compte toutes nos instructions de montage et consignes de sécurité. Un assemblage ou une manipulation incorrect ou inapproprié du produit annulera les demandes de garantie.

Entretien : N'utilisez pas de produits de nettoyage agressifs pour entretenir les articles. Les articles peuvent être facilement nettoyés avec une simple solution détergente tiède.

Informations environnementales : Cet article ne doit pas être jeté avec les ordures ménagères en fin de vie. L'élimination peut être effectuée via BRUUDT, Bertus Verwoerd, Königsfelderstrasse 24, 49824 Ringe, Tél. : +49 (0) 5944 599 406 ; E-mail : info@bruudt.de ou systèmes de retour et de collecte disponibles localement .

Montage-/veiligheidsinstructie
BRUUDT kentekenplaathouder voor Suzuki: SV650 vanaf 2016 en SV650X vanaf 2018
Artikelnr .: S-4006-SV



Bedankt voor het kiezen van onze producten! Wij waarderen uw vertrouwen in ons product enorm en wensen u te allen tijde een veilige en prettige reis!

Lees vóór de montage deze installatie-instructies zorgvuldig door.

1. LET OP: Belangrijke veiligheidsinstructies. Bent u geen opgeleide monteur, neem dan contact op met een gespecialiseerde werkplaats om deze kentekenplaathouder te monteren. Het niet naleven van de montage-instructies kan schade aan uw voertuig veroorzaken en uw garantieclaims ongeldig maken. Voor gevolgschade wordt geen aansprakelijkheid aanvaard. De fabrikant aanvaardt geen aansprakelijkheid voor schade als gevolg van onvakkundige montage van deze BRUUDT kentekenplaathouder. Onjuist gebruik van dit product kan de rijveiligheid in gevaar brengen. Ongeautoriseerde bewerking en/of wijziging van het product kan leiden tot functionele uitval en is niet toegestaan. Structurele veranderingen aan de onderdelen moeten worden vermeden en leiden tot verlies van aansprakelijkheid en garantieclaims. Bewaar deze instructies voor toekomstig gebruik.

2. LET OP: Alle onderdelen en verbindingen die van de motorfiets zijn losgemaakt, moeten opnieuw worden gemonteerd volgens de instructies van de voertuigfabrikant of worden vervangen door de door ons geleverde onderdelen en verbindingen. Tenzij anders aangegeven, zet alle schroefdraden vast met schroefborging. Tenzij anders aangegeven door de voertuigfabrikant of ons bedrijf, moeten alle schroeven en moeren worden vastgedraaid volgens DIN / ISO. Nadat de montage is voltooid, moet u ervoor zorgen dat alle eerder losgemaakte onderdelen en verbindingen weer op de juiste manier worden gemonteerd.

3: LET OP: Dit product is ontworpen voor voertuigen in fabrieksconditie. Compatibiliteit met originele accessoires of met accessoires van andere fabrikanten kan niet worden gegarandeerd. Wanneer u bovendien originele accessoires of accessoires van andere fabrikanten gebruikt, dient u de speling, pasvorm en eventuele botsingen te controleren!

4. LET OP: Indien u zijreflectoren op de originele kentekenplaathouder heeft, dienen deze op een andere (geschikte) plek te worden bevestigd of te worden vervangen door nieuwe reflectoren.

5. ALGEMENE INFORMATIE: Houd rekening met eventuele landspecifieke wettelijke voorschriften of TÜV-voorschriften. Lees de montage-instructies zorgvuldig door en zorg ervoor dat alle onderdelen in de onderdelenlijst aanwezig en onbeschadigd zijn . Zorg ervoor dat uw voertuig veilig staat en niet kan omvallen. Zet de motor af en verwijder de contactsleutel. Laat indien nodig de motor/uitlaat afkoelen. Bij werkzaamheden aan het elektrische systeem de voertuigaccu loskoppelen. Zorg ervoor dat u alleen geschikt gereedschap gebruikt. Laat u bij de montagewerkzaamheden door een tweede persoon helpen.

Deze instructies zijn geschreven op basis van ons huidige kennisniveau. Er zijn geen juridische aanspraken op nauwkeurigheid. Technische wijzigingen voorbehouden.

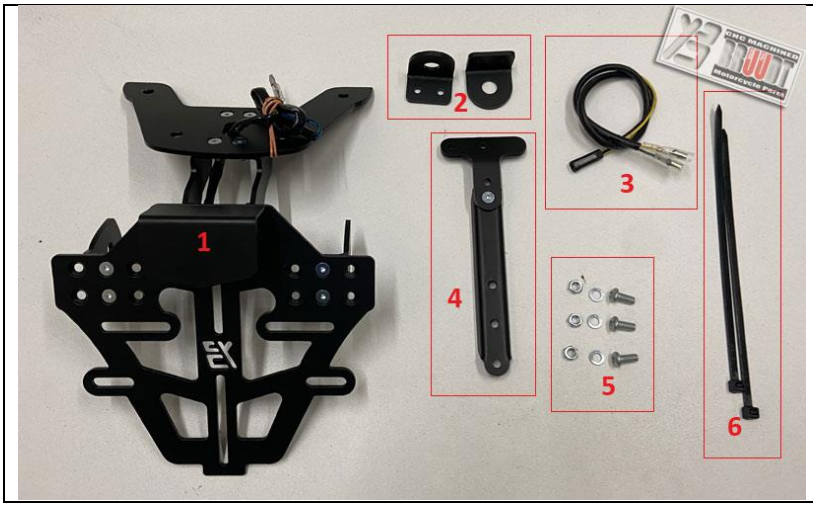	Zorg ervoor dat alle onderdelen van de onderdelenlijst aanwezig en niet beschadigd zijn. Leveringsomvang: 1: Voorgemonteerde kentekenplaathouder met knipperlichthouder voor originele knipperlichten.2: Knipperlichthouder voor mini-knipperlichten3: Adapterkabel voor kentekenverlichting 4: T-plaat 5: drie schroeven, moeren en ringen voor T-plaat 6: twee kabelbinders

Voor het monteren van de kentekenplaathouder heeft u het volgende gereedschap nodig:

- Kruiskopschroevendraaier PZ2
- Inbussleutelset
- Momentsleutel
- Ratel- en doppenset (7 mm, 8 mm, 10 mm)
- Krimptang voor kabelschoenen, indien kabelschoenen meegeleverd zijn.
- Heteluchtpistool voor soldeerconnectoren, indien soldeerconnectoren meegeleverd zijn.
- Meetlint
- 5,5 mm boren en boren

Stap 1:
Verwijder eerst de bestuurdersstoel zoals weergegeven in de onderstaande afbeeldingen.



Stap 2:
Leg het zwarte plastic onderdeel opzij en verwijder de kabelbinder. Schuif de zwarte kabelschoenen naar achteren. Daar vindt u de aansluitingen voor de kentekenverlichting en richtingaanwijzers. De connectoren voor de richtingaanwijzer en de

kentekenplaatverlichting moeten worden losgekoppeld, zoals weergegeven in de onderstaande afbeeldingen.



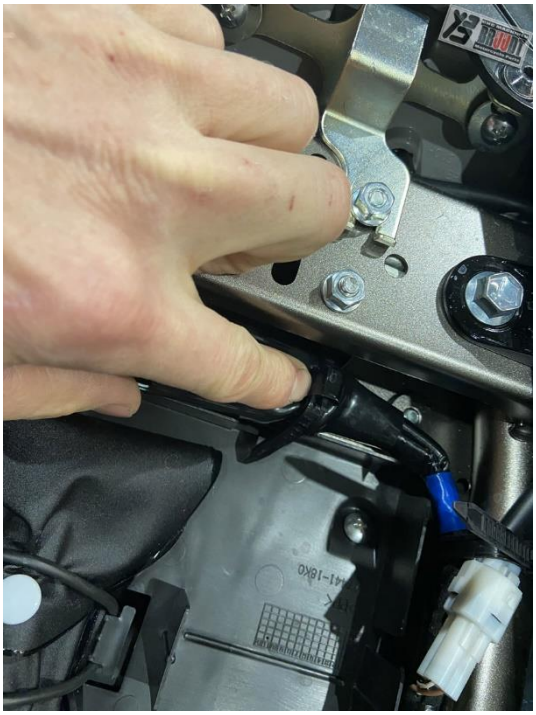

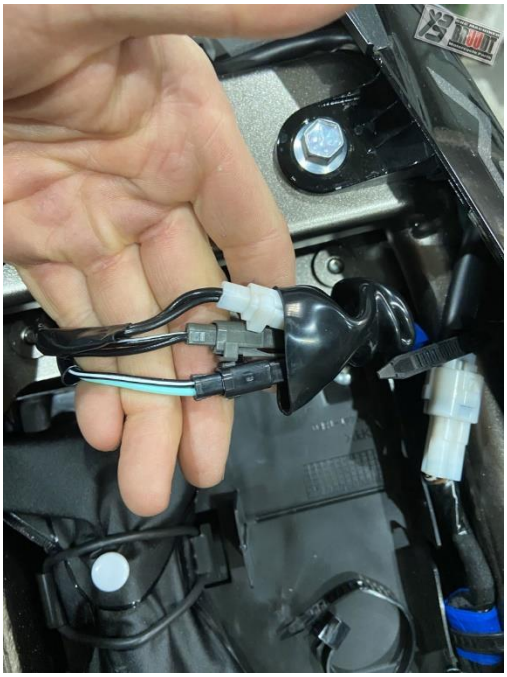

Stap 3:
Demonteer nu de originele achterkant. Verwijder hiervoor deze 4 M6-schroeven, zoals weergegeven in de onderstaande afbeeldingen.

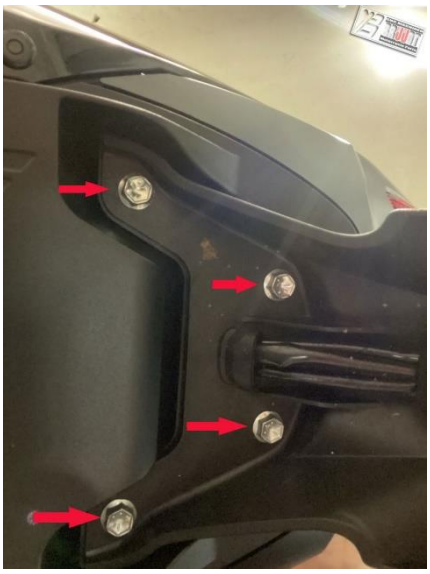



Stap 4:

Plaats de originele staart op een werktafel en verwijder de indicatoren en het kattenoog.

Als u mini-knipperlichten wilt installeren, hoeft u de originele knipperlichten niet te demonteren. Monteer vervolgens de meegeleverde houderplaten voor de mini-knipperlichten op de kentekenplaathouder. Mini knipperlichten tot M10 zijn eenvoudig op deze houderplaten te monteren.







Stap 5:

Als u de originele knipperlichten wilt behouden, is dit het moment om de knipperlichten op de kentekenplaathouder te monteren. Zorg ervoor dat er een linker- en een rechterrichtingaanwijzer is. (Het rioolgat moet altijd naar beneden gericht zijn)





Stap 6:
Leid nu de kabels door het gat in de kentekenplaathouder en bundel de kabels met de meegeleverde kabelbinders.

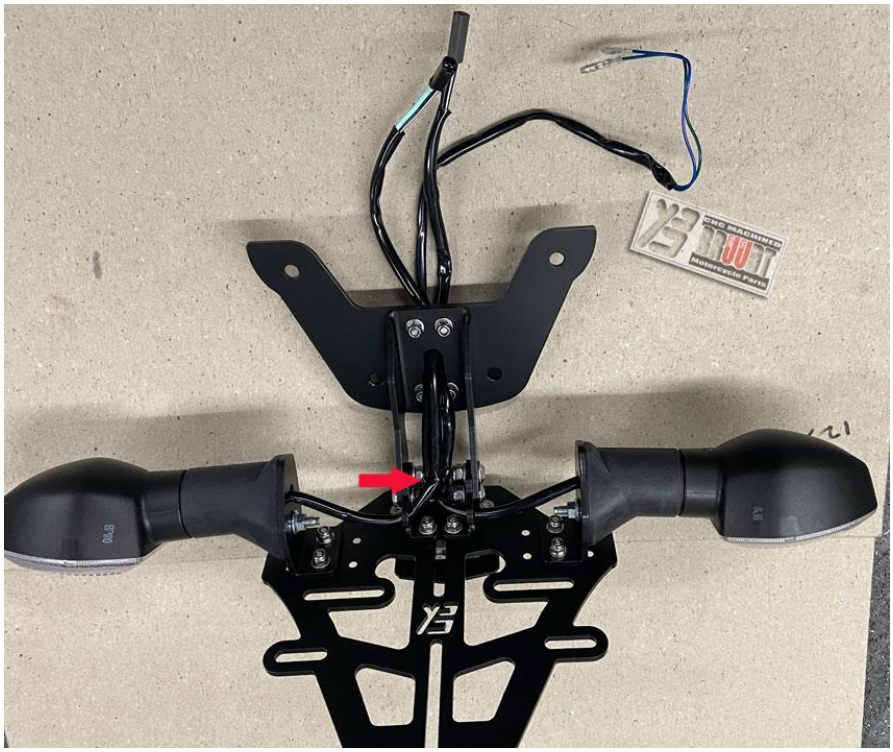

Stap 7:
Leid de kabels door het gat aan de achterzijde en monteer de kentekenplaathouder aan de achterzijde. Gebruik hiervoor de 4 originele M6 schroeven.
Draai de schroeven vast met 10 Nm .

Let op : Zorg ervoor dat er geen kabels bekneld raken en dat de kabels netjes terug op hun oorspronkelijke plaats liggen.



Stap 8:
Sluit beide richtingaanwijzers opnieuw aan.
Sluit de meegeleverde adapterkabel aan op de LED kentekenverlichting: blauw naar zwart en groen naar zwart/wit. Nu kunt u de nieuwe LED-kentekenplaatverlichting aansluiten.

Let op : Zorg ervoor dat er geen kabels bekneld raken en dat de kabels netjes terug op hun oorspronkelijke plaats liggen.

Let op: Controleer of alle verlichting werkt!

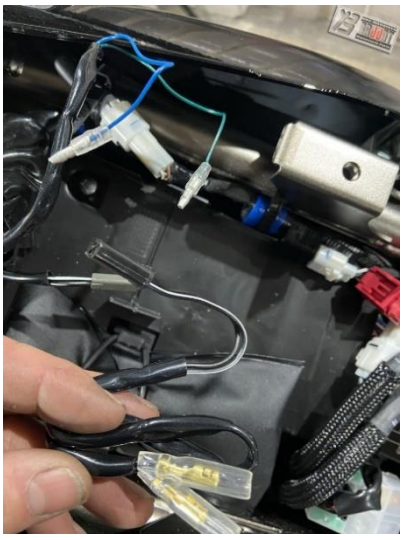

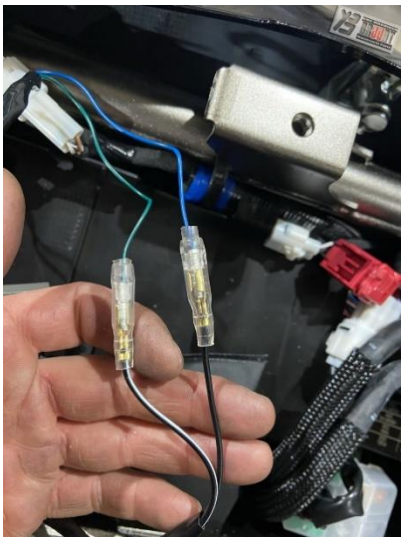

Stap 9:
Monteer alle originele onderdelen opnieuw.

Let op : Alle onderdelen en verbindingen die van de motorfiets zijn losgemaakt, moeten opnieuw worden gemonteerd volgens de instructies van de voertuigfabrikant. Tenzij anders aangegeven, zet alle schroefdraden vast met schroefborging. Indien niet gedefinieerd door de, moeten alle schroeven en moeren worden vastgedraaid volgens DIN / ISO. Nadat de montage is voltooid, moet u ervoor zorgen dat alle eerder losgemaakte onderdelen en verbindingen weer op de juiste manier worden gemonteerd.

Stap 10:
Monteer de originele reflectorreflector op de meegeleverde T-plaat met de originele M5 moer. Draai M5 vast met 5 Nm .



Stap 11:
Let op! : De kentekenplaat (2 in onderstaande figuur) moet later zo gemonteerd worden dat deze op de bovenzijde van de bodemplaat rust (1 in onderstaande figuur).
Let op! : Tussen de reflector en de kentekenplaat mag maximaal 1 mm ruimte zitten. De reflector moet zo dicht mogelijk bij de kentekenplaat zitten zonder deze aan te raken.

Om de T-plaat met reflector op de juiste plaats op de bodemplaat te monteren, hebben we maat A nodig (A in onderstaande figuur). Afmeting A is de hoogte van de kentekenplaat + maximaal 1 mm. Monteer vervolgens de T-plaat met reflector op maat A, gemeten vanaf de bovenkant van de grondplaat (1 in onderstaande figuur) tot de bovenkant van de reflector. Gebruik hiervoor de meegeleverde M5-schroeven, moeren en ringen (B in onderstaande afbeelding). Houd de schroef vast met een inbussleutel en draai de moeren vast met 5 Nm .

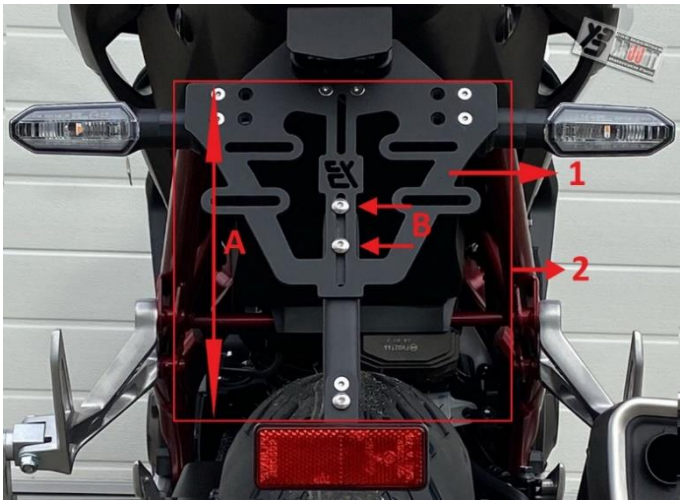

Stap 12:
Monteer nu de kentekenplaat en pas de breedte van de knipperlichten aan.

Let op! De kentekenplaat (2 in onderstaande figuur) moet zo worden gemonteerd dat deze tegen de bovenkant van de bodemplaat rust (1 in onderstaande figuur).

Gebruik hiervoor minimaal 3 bevestigingspunten. Zorg ervoor dat u de bovenste 2 aanwezige sleuven (C in de onderstaande afbeelding) gebruikt voor M6-schroeven (niet meegeleverd).
Het derde bevestigingspunt is het onderste gat in de T-plaat. Boor hiervoor een gat van 5,5 mm in de kentekenplaat op de juiste locatie (D in onderstaande afbeelding). Gebruik voor de bevestiging de laatste meegeleverde M5-schroef, moer en sluitring. Houd de schroef vast met een inbussleutel en draai de moeren vast met 5 Nm .

Let op! De kentekenplaathouder is uitsluitend bedoeld en vervaardigd voor de montage van de kentekenplaat. Gebruik daarom nooit extra platen of beugels. Het extra gewicht en de extra afmetingen kunnen schade veroorzaken.

Let op! De afstand tussen beide indicatoren (lenzen) moet minimaal 180 mm zijn. Deze afstand moet aangepast worden omdat de indicatorhouders in de breedte verstelbaar zijn. Draai de M4 x 16 schroeven vast met 3 Nm .

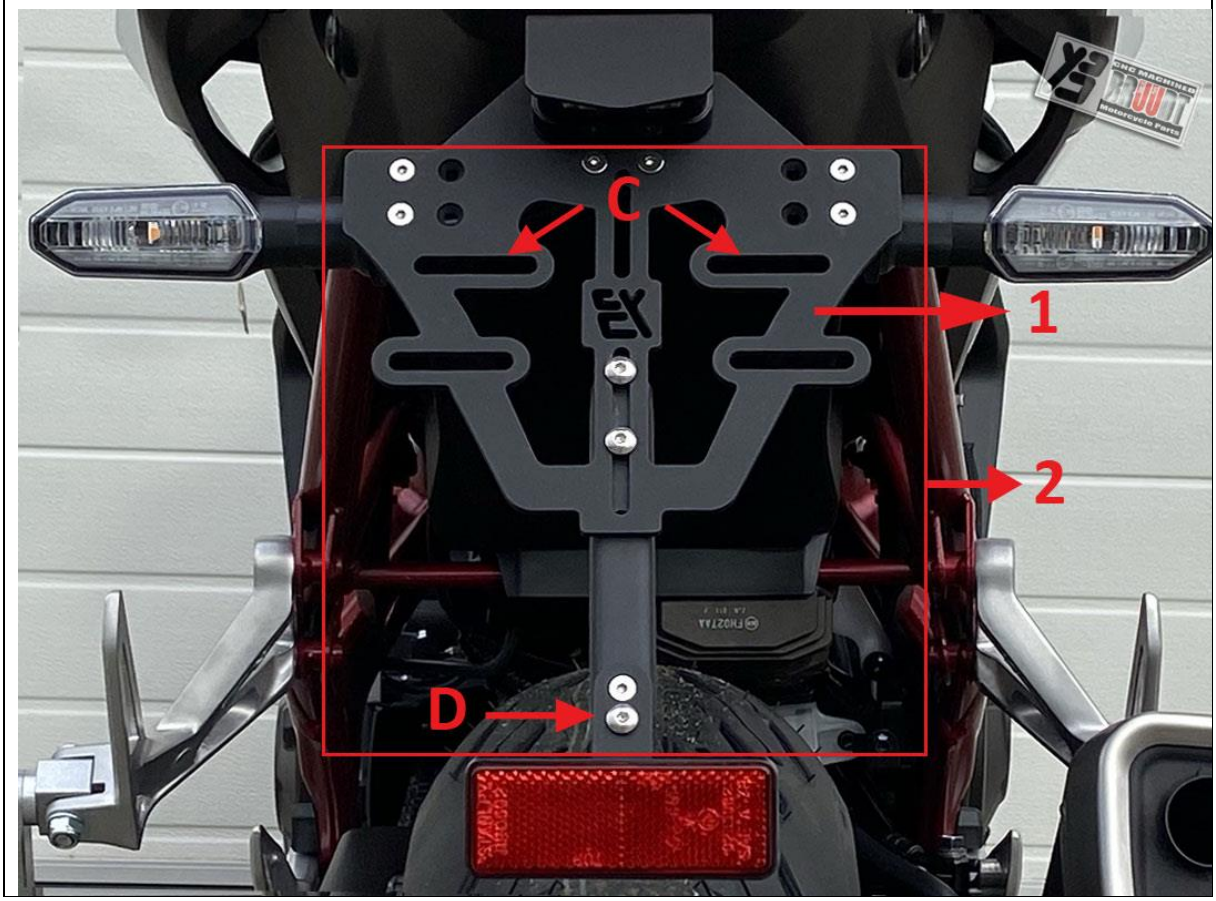

Stap 13:
Stel de kantelhoek in op 30 graden (zoals hieronder weergegeven).

Let op. Een kleinere hoek (bijvoorbeeld 25 graden) is toegestaan en verstelbaar, maar kan alleen veilig worden aangepast bij kentekenplaten korter dan 200 mm. Anders bestaat het risico dat de achterband bij diepe compressie in contact komt met de reflector , wat tot schade kan leiden. Controleer dan zeker of er voldoende ruimte is tussen de achterband en de reflector als de vering volledig is
ingedrukt . Een hoek groter dan 30 graden is niet toegestaan.

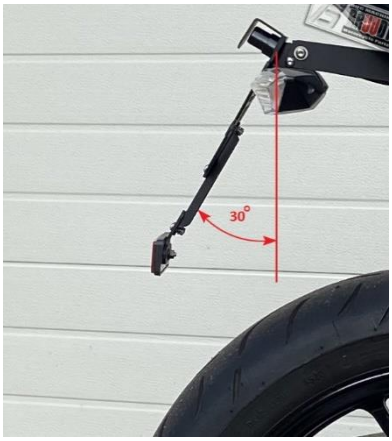

Let op. Zet de kentekenplaathouderplaat vast met de M5 panhead schroef en de bijbehorende M5 borgmoer. Beide schroeven links en rechts vastdraaien. Houd de schroef vast met een inbussleutel en draai beide moeren vast met 5 Nm . Draai vervolgens de beide M6-schroeven links en rechts vast. Houd de M6 flenskopschroef vast met een inbussleutel en draai de moeren vast met 10 Nm .



Voor elke rit: Voor elke rit: Het is de taak en verantwoordelijkheid van de bestuurder om de veiligheidsrelevante voertuigonderdelen regelmatig te controleren en te onderhouden. Controleer vóór elke rit of het product correct is opgesteld en functioneert en of alle schroefverbindingen goed vastzitten.

Garantie: Neem de tijd om 100% professioneel werk te doen bij het monteren van het product. Houd rekening met al onze montage- en veiligheidsinstructies. Bij onjuiste of onjuiste montage of behandeling van het product vervallen de garantieaanspraken.

Onderhoud: Gebruik voor het onderhoud van de artikelen geen agressieve schoonmaakmiddelen. De artikelen kunnen eenvoudig worden gereinigd met een eenvoudig, lauwwarm schoonmaakmiddel.

Milieu-informatie: Dit artikel mag aan het einde van zijn levensduur niet samen met het huishoudelijk afval worden weggegooid. Afvoer kan via BRUUDT, Bertus Verwoerd, Königsfelderstrasse 24, 49824 Ringe, Tel.: +49 (0) 5944 599 406; E-mail: info@bruudt.de of lokaal beschikbare retour- en ophaalsystemen .

Monteringsvejledning/sikkerhedsanvisning
BRUUDT nummerpladeholder til Suzuki: SV650 fra 2016 og SV650X fra 2018
Varenr .: S-4006-SV



Tak fordi du valgte vores produkter! Vi sætter stor pris på din tillid til vores produkt og ønsker dig en sikker og behagelig rejse til enhver tid!

Læs denne monteringsvejledning omhyggeligt før montering.

1. OBS: Vigtige sikkerhedsinstruktioner. Hvis du ikke er uddannet mekaniker, skal du kontakte et specialværksted for at installere denne nummerpladeholder. Manglende overholdelse af monteringsvejledningen kan forårsage skade på dit køretøj og ugyldiggøre dine garantikrav. Der påtages intet ansvar for følgeskader. Producenten påtager sig intet ansvar for skader som følge af forkert montering af denne BRUUDT nummerpladeholder. Forkert brug af dette produkt kan forringe køresikkerheden. Uautoriseret efterbearbejdning og/eller ændring af produktet kan føre til funktionssvigt og er ikke tilladt. Strukturelle ændringer af delene skal undgås og vil resultere i tab af ansvar og garantikrav. Gem venligst disse instruktioner til fremtidig reference.

2. OBS: Alle dele og tilslutninger, der er blevet løsnet fra motorcyklen, skal monteres igen i henhold til køretøjsproducentens anvisninger eller udskiftes med de dele og forbindelser, som vi har leveret. Medmindre andet er angivet, sikres alle gevind med skruelåsning. Medmindre andet er angivet af køretøjsproducenten eller vores firma, skal alle skruer og møtrikker spændes i henhold til DIN / ISO. Når samlingen er afsluttet, skal du sikre dig, at alle tidligere løsnede dele og forbindelser er blevet korrekt samlet igen.

3: OBS: Dette produkt er designet til køretøjer i fabrikstilstand. Kompatibilitet med originalt tilbehør eller med tilbehør fra andre producenter kan ikke garanteres. Ved yderligere brug af originalt tilbehør eller tilbehør fra andre producenter bør du kontrollere frigang, pasform og mulige kollisioner!

4. OBS: Hvis du har sidereflekser på den originale nummerpladeholder, skal de fastgøres et andet (egnet) sted eller udskiftes med nye reflekser.

5. GENEREL INFORMATION: Bemærk venligst eventuelle landespecifikke lovbestemmelser eller TÜV-regler. Læs monteringsvejledningen omhyggeligt, og sørg for, at alle dele på reservedelslisten er til stede og ikke er beskadiget . Sørg for, at dit køretøj er sikkert og ikke kan vælte. Sluk motoren og fjern tændingsnøglen. Lad om nødvendigt motoren/udstødningen køle af. Når du arbejder på det elektriske system, skal du frakoble køretøjets batteri. Sørg for kun at bruge egnet værktøj. Få en anden person til at hjælpe dig med montagearbejdet.

Disse instruktioner er skrevet ud fra vores nuværende vidensniveau. Der er ingen juridiske krav på nøjagtighed. Der tages forbehold for tekniske ændringer.

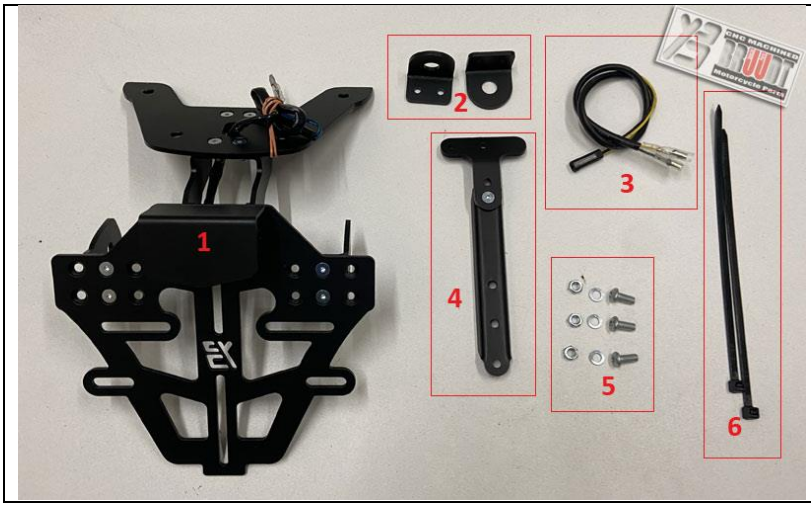

Sørg for, at alle dele af reservedelslisten
er til stede og ikke er beskadiget.

Leveringsomfang:

1: Formonteret nummerpladeholder med indikatorholder til originale blink.2: Indikatorholder til miniblinklys3: Adapterkabel til nummerpladebelysning
4: T-plade
5: tre skruer, møtrikker og spændeskiver til T-plade
6: to kabelbindere

For at installere nummerpladeholderen skal du bruge følgende værktøjer:

- Stjerneskruetrækker PZ2
- Unbraconøglesæt
- Momentnøgle
- Skralde- og fatningssæt (7 mm, 8 mm, 10 mm)
- Krympetang til kabelsko, hvis der medfølger kabelsko.
- Varmluftpistol til loddestik, hvis loddestik medfølger.
- Målebånd
- 5,5 mm bor og bor

Trin 1:
Fjern først førersædet som vist på billederne nedenfor.



Trin 2:
Læg den sorte plastikdel til side og fjern kabelbinderen. Skub de sorte kabelsko bagud. Der finder du nummerpladelys og blinklysstik. Blinklyset og nummerpladelygterne skal frakobles som vist på billederne nedenfor.



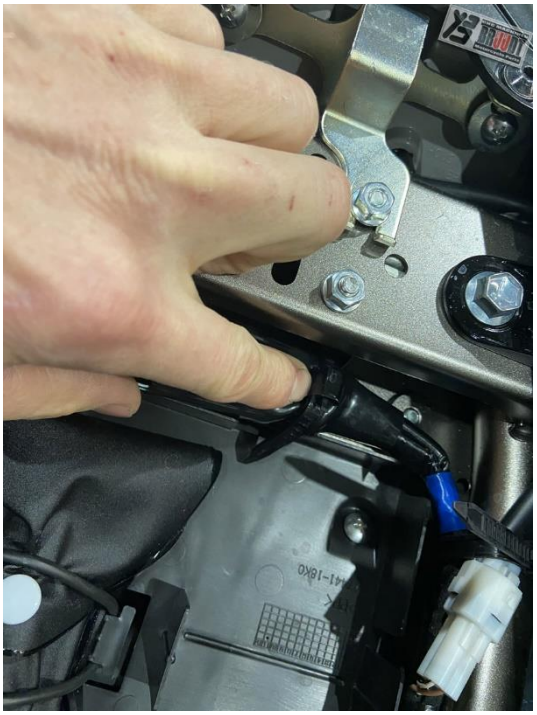



Trin 3:
Afmonter nu den originale bagside. For at gøre dette skal du fjerne disse 4 M6 skruer som vist på billederne nedenfor.





Trin 4:

Placer den originale hale på et arbejdsbord og fjern indikatorerne og katteøje.

Hvis du vil installere mini-indikatorer, behøver du ikke afmontere de originale indikatorer. Monter derefter de medfølgende holderplader til miniblinklysene på nummerpladeholderen. Miniindikatorer op til M10 er nemme at montere på disse holderplader.







Trin 5:
Hvis du vil beholde de originale indikatorer, er det nu, du skal montere indikatorerne på nummerpladeholderen. Sørg for, at der er et venstre og et højre blinklys. (kloakhullet skal altid vende nedad)





Trin 6:
Før nu kablerne gennem hullet i nummerpladeholderen og bundt kablerne med de medfølgende kabelbindere.

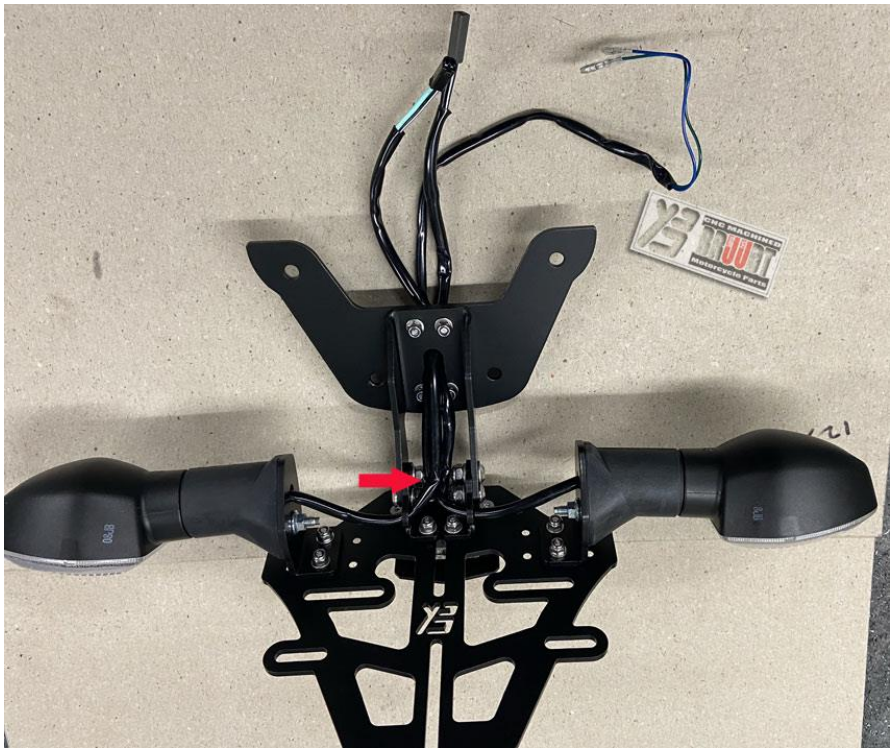

Trin 7:
Før kablerne gennem hullet bagpå, og monter nummerpladeholderen på bagsiden. Brug de 4 originale M6 skruer til dette. Spænd skruerne til 10 Nm .

OBS: Sørg for, at ingen kabler er i klemme, og at kablerne er pænt tilbage på deres oprindelige pladser.



Trin 8:
Tilslut begge blinklys igen.
Tilslut det medfølgende adapterkabel til LED-nummerpladelyset: blå til sort og grøn til sort/hvid. Nu kan du tilslutte den nye LED-nummerpladebelysning.

OBS: Sørg for, at ingen kabler er i klemme, og at kablerne er pænt tilbage på deres oprindelige pladser.

OBS: Kontroller venligst, at al belysning virker!

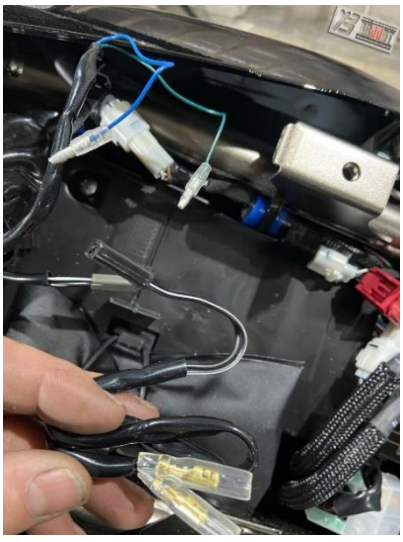

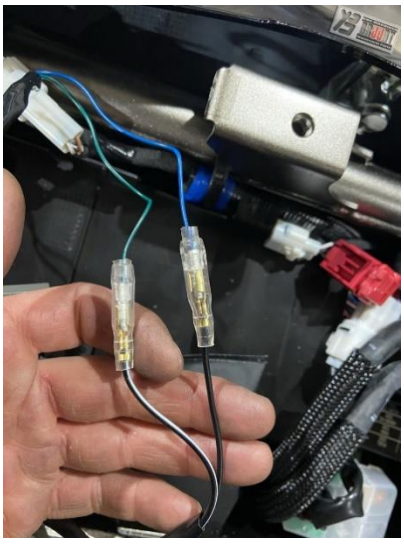

Trin 9:
Saml alle originale dele igen.

OBS: Alle dele og forbindelser, der er blevet løsnet fra motorcyklen, skal samles igen i overensstemmelse med køretøjsfabrikantens anvisninger. Medmindre andet er angivet, sikres alle gevind med skruelåsning. Hvis det ikke er defineret af, skal alle skruer og møtrikker spændes i henhold til DIN / ISO. Når samlingen er afsluttet, skal du sikre dig, at alle tidligere løsnede dele og forbindelser er blevet korrekt samlet igen.

Trin 10:
Monter den originale reflektor på den medfølgende T-plade med den originale M5 møtrik. Spænd M5 med 5 Nm .



Trin 11:
OBS**!** : Nummerpladen (2 på nedenstående figur) skal senere monteres, så den hviler på toppen af bundpladen (1 på nedenstående figur).
OBS**!** : Der må maksimalt være 1 mm mellemrum mellem reflektor og nummerplade. Refleksen skal sidde så tæt på nummerpladen som muligt uden at røre den.

For at montere T-pladen med reflektor det rigtige sted på bundpladen, skal vi bruge dimension A (A på nedenstående figur). Dimension A er nummerpladens højde + maks. 1 mm. Monter derefter T-pladen med reflektor til dimension A, målt fra toppen af bundpladen (1 på nedenstående figur) til toppen af reflektoren. For at gøre dette skal du bruge de medfølgende M5 skruer, møtrikker og spændeskiver (B i figuren nedenfor). Hold skruen med en unbrakonøgle og spænd møtrikkerne til 5 Nm .

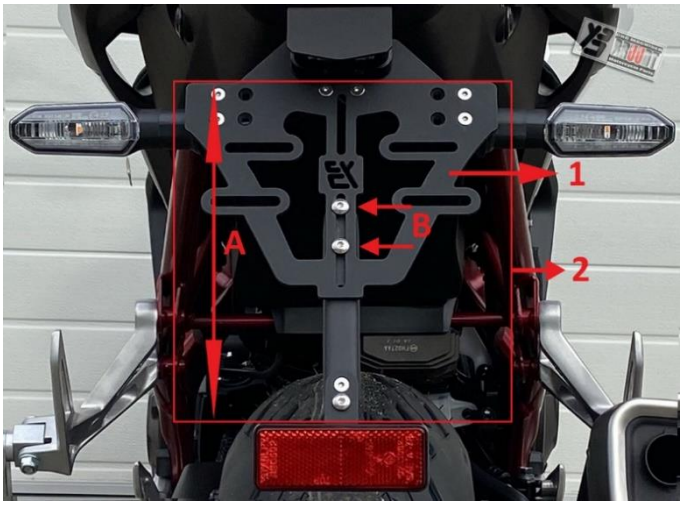

Trin 12:
Monter nu nummerpladen og juster bredden af indikatorerne.

OBS**!** Nummerpladen (2 på nedenstående figur) skal monteres, så den hviler mod toppen af bundpladen (1 på nedenstående figur).

Brug mindst 3 fastgørelsespunkter til dette. Sørg for at bruge de øverste 2 medfølgende slidser (C i figuren nedenfor) til M6-skruer (medfølger ikke).
Det tredje fastgørelsespunkt er det nederste hul i T-pladen. For at gøre dette skal du bore et 5,5 mm hul i nummerpladen på den korrekte placering (D på billedet nedenfor). For at fastgøre skal du bruge den sidste M5 skrue, møtrik og skive, der medfølger. Hold skruen med en unbrakonøgle og spænd møtrikkerne til 5 Nm .

OBS**!** Nummerpladeholderen er beregnet og fremstillet udelukkende til montering af nummerpladen. Brug derfor aldrig ekstra plader eller beslag. Den ekstra vægt og dimensioner kan forårsage skader.

OBS**!** Afstanden mellem begge indikatorer (linser) skal være mindst 180 mm. Denne afstand skal justeres, fordi indikatorholderne er justerbare i bredden. Spænd M4 x 16 skruerne til 3 Nm .

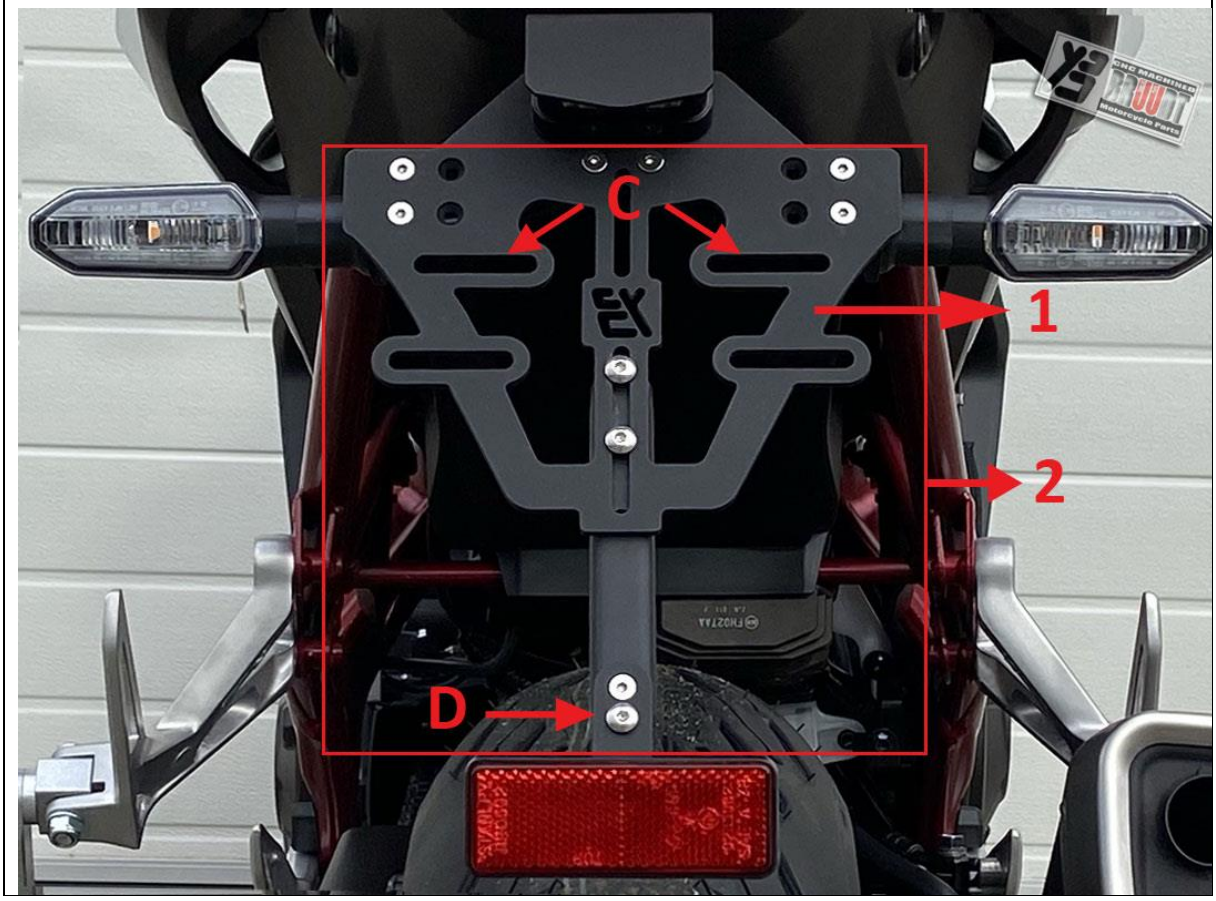

Trin 13:
Indstil hældningsvinklen på 30 grader (Som vist nedenfor).

OBS. En mindre vinkel (for eksempel 25 grader) er tilladt og justerbar, men kan kun justeres sikkert med nummerplader, der er kortere end 200 mm. Ellers er der risiko for, at bagdækket kommer i kontakt med reflektoren under dyb kompression , hvilket kan føre til skader. Sørg derefter for at kontrollere, om der er nok plads mellem bagdækket og reflektoren, når affjedringen er helt
sammenpresset . En vinkel større end 30 grader er ikke tilladt.

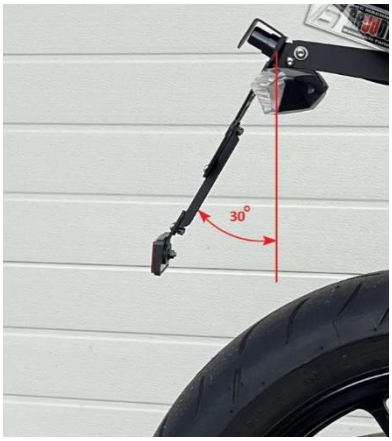

OBS. Fastgør nummerpladeholderpladen med M5 panhovedskruen og den tilhørende M5 låsemøtrik. Begge skruer til venstre og spænd til højre. Hold skruen med en unbrakonøgle og spænd begge møtrikker til 5 Nm . Spænd derefter begge M6-skruer til venstre og højre. Hold M6-flangehovedskruen med en unbrakonøgle, og spænd møtrikkerne til 10 Nm .



Før hver kørsel: Før hver kørsel: Det er førerens opgave og ansvar løbende at kontrollere og vedligeholde de sikkerhedsrelevante køretøjsdele. Før hver rejse skal du kontrollere, at produktet er opsat og fungerer korrekt, og at alle skrueforbindelser er stramme.

Garanti: Tag dig tid til at udføre 100 % professionelt arbejde, når du samler produktet. Overhold venligst alle vores monterings- og sikkerhedsanvisninger. Forkert eller ukorrekt montering eller håndtering af produktet vil ugyldiggøre garantikravene.

Pleje: Brug ikke aggressive rengøringsmidler til at pleje genstandene. Varerne kan nemt rengøres med en simpel, lunken rengøringsmiddelopløsning.

Miljøoplysninger: Denne genstand må ikke bortskaffes sammen med husholdningsaffald, når den er udtjent. Bortskaffelse kan ske via BRUUDT, Bertus Verwoerd, Königsfelderstrasse 24, 49824 Ringe, Tlf.: +49 (0) 5944 599 406; E-mail: info@bruudt.de eller lokalt tilgængelige retur- og afhentningssystemer .

Istruzioni di installazione/istruzioni di sicurezza
Portatarga BRUUDT per Suzuki: SV650 dal 2016 e SV650X dal 2018
Articolo n .: S-4006-SV



Grazie per aver scelto i nostri prodotti! Apprezziamo molto la tua fiducia nel nostro prodotto e ti auguriamo un viaggio sicuro e piacevole in ogni momento!

Leggere attentamente queste istruzioni di installazione prima del montaggio.

1. ATTENZIONE: importanti istruzioni di sicurezza. Se non sei un meccanico qualificato, contatta un'officina specializzata per installare questo portatarga. La mancata osservanza delle istruzioni di montaggio può causare danni al veicolo e invalidare i diritti di garanzia. Non si accetta alcuna responsabilità per danni consequenziali. Il produttore non si assume alcuna responsabilità per danni dovuti a un'installazione impropria di questo portatarga BRUUDT. L'uso improprio di questo prodotto può compromettere la sicurezza di guida. Rielaborazioni e/o modifiche non autorizzate del prodotto possono causare guasti funzionali e non sono consentite. È necessario evitare modifiche strutturali ai componenti che comporteranno la perdita di responsabilità e diritti di garanzia. Si prega di conservare queste istruzioni per riferimento futuro.

2. ATTENZIONE: Tutte le parti e le connessioni staccate dalla moto devono essere rimontate secondo le istruzioni del produttore del veicolo o sostituite con le parti e le connessioni da noi fornite. Se non diversamente specificato, fissare tutte le filettature con il bloccaggio a vite. Se non diversamente specificato dal produttore del veicolo o dalla nostra azienda, tutte le viti e i dadi devono essere serrati secondo DIN/ISO. Una volta completato il montaggio, assicurarsi che tutte le parti e i collegamenti precedentemente allentati siano stati rimontati correttamente.

3: ATTENZIONE: Questo prodotto è progettato per veicoli in condizioni di fabbrica. Non è possibile garantire la compatibilità con accessori originali o con accessori di altri produttori. Se si utilizzano accessori originali o accessori di altri produttori, è necessario verificare il gioco, l'adattamento e le possibili collisioni!

4. ATTENZIONE: Se sono presenti catadiottri laterali sul portatarga originale, questi devono essere fissati in una posizione diversa (adatta) o sostituiti con nuovi catadiottri.

5. INFORMAZIONI GENERALI: Si prega di osservare eventuali norme di legge specifiche del paese o norme TÜV. Leggere attentamente le istruzioni di montaggio e assicurarsi che tutte le parti indicate nell'elenco delle parti siano presenti e non danneggiate . Assicurati che il tuo veicolo sia sicuro e non possa cadere. Spegnere il motore e togliere la chiave di accensione. Se necessario, lasciare raffreddare il motore/lo scarico. Quando si interviene sull'impianto elettrico, scollegare la batteria del veicolo. Assicurati di utilizzare solo strumenti adatti. Fatevi aiutare da una seconda persona con il lavoro di montaggio.

Queste istruzioni sono scritte in base al nostro attuale livello di conoscenza. Non ci sono pretese legali sulla precisione. Con riserva di modifiche tecniche.

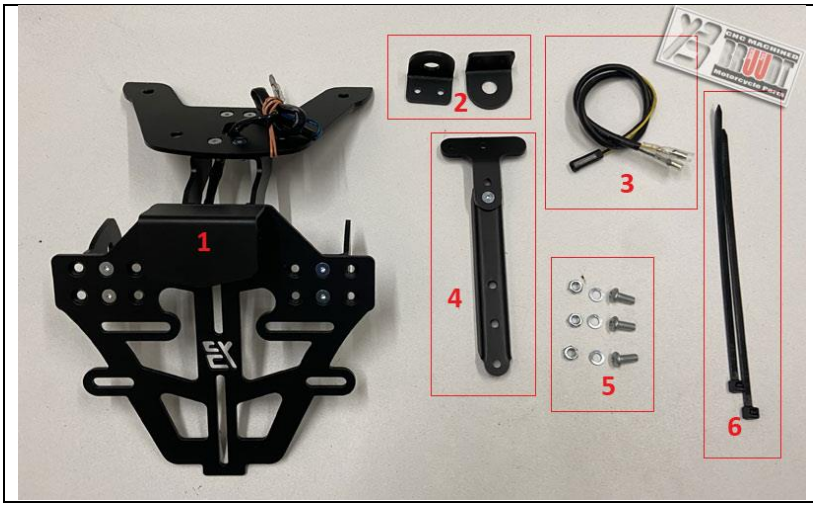

Assicurarsi che tutte le parti dell'elenco delle parti siano presenti e non danneggiate.

Fornitura:

1: Portatarga premontato con portafrecce per frecce originali.2: Portafrecce per frecce mini3: Cavo adattatore per illuminazione targa
4: Piastra a T
5: tre viti, dadi e rondelle per la piastra a T
6: due fascette per cavi

Per installare il portatarga sono necessari i seguenti attrezzi:

- Cacciavite a croce PZ2
- Set di chiavi a brugola
- Chiave dinamometrica
- Set cricchetto e presa (7 mm, 8 mm, 10 mm)
- Pinza a crimpare per capicorda se i capicorda sono inclusi.
- Pistola ad aria calda per connettori a saldare se i connettori a saldare sono inclusi.
- Metro a nastro
- Trapano e trapano da 5,5 mm

Passaggio 1:
Per prima cosa rimuovi il sedile del conducente come mostrato nelle immagini sottostanti.



Passaggio 2:
mettere da parte la parte in plastica nera e rimuovere la fascetta. Far scorrere i capicorda neri all'indietro. Lì troverai i connettori della luce targa e degli indicatori di direzione. I connettori degli indicatori di direzione e della luce targa devono essere scollegati come mostrato nelle immagini sottostanti.



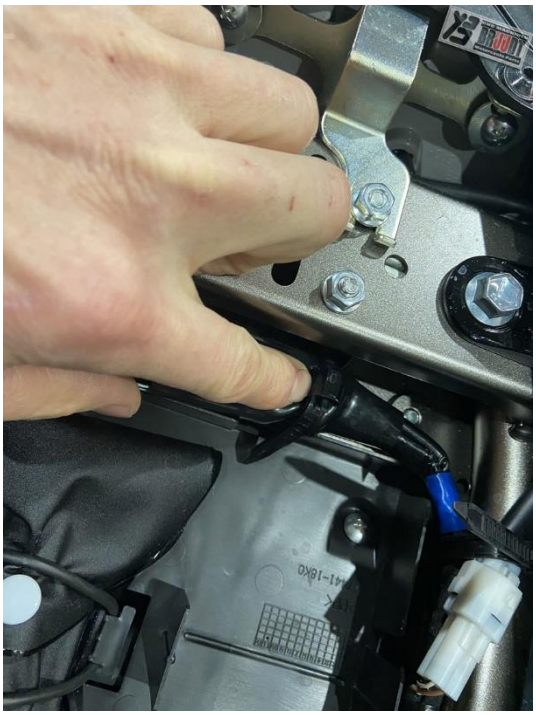



Passaggio 3:
ora smonta la parte posteriore originale. Per fare ciò, rimuovere queste 4 viti M6 come mostrato nelle immagini seguenti.





Passaggio 4:

Posiziona la coda originale su un tavolo da lavoro e rimuovi gli indicatori e l'occhio di gatto.

Se desideri installare i mini indicatori, non è necessario smontare gli indicatori originali. Quindi montare le piastre di supporto in dotazione per i mini indicatori di direzione sul portatarga. I mini indicatori fino a M10 sono facili da montare su queste piastre di supporto.







Passaggio 5:
se desideri conservare gli indicatori di direzione originali, ora è il momento di montarli sul portatarga. Assicurati che ci sia un segnale di svolta a sinistra e uno a destra. (Il foro di scarico deve essere sempre rivolto verso il basso)





Passaggio 6:
Ora guida i cavi attraverso il foro nel portatarga e raggruppa i cavi con le fascette in dotazione.

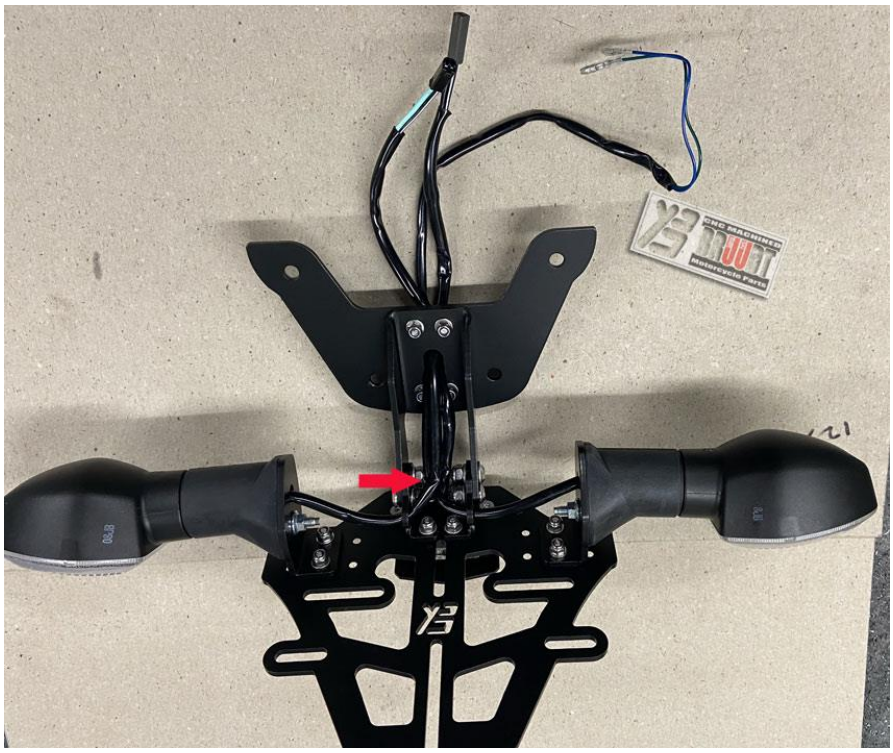

Passaggio 7:
passare i cavi attraverso il foro nella parte posteriore e montare il portatarga sul retro. Per questo utilizzare le 4 viti M6 originali. Stringere le viti a 10 Nm .

Attenzione : assicurarsi che nessun cavo venga schiacciato e che i cavi siano rimessi ordinatamente nelle loro posizioni originali.



Passaggio 8:
ricollegare entrambi gli indicatori di direzione.
Collega il cavo adattatore in dotazione alla luce targa a LED: da blu a nero e da verde a nero/bianco. Ora puoi collegare la nuova illuminazione targa a LED.

Attenzione : assicurarsi che nessun cavo venga schiacciato e che i cavi siano rimessi ordinatamente nelle loro posizioni originali.

Attenzione: verificare che tutta l'illuminazione funzioni!

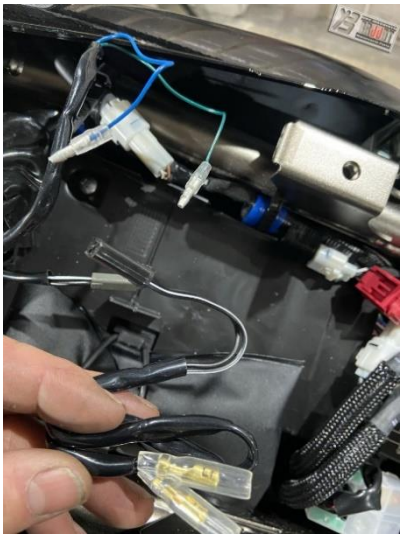

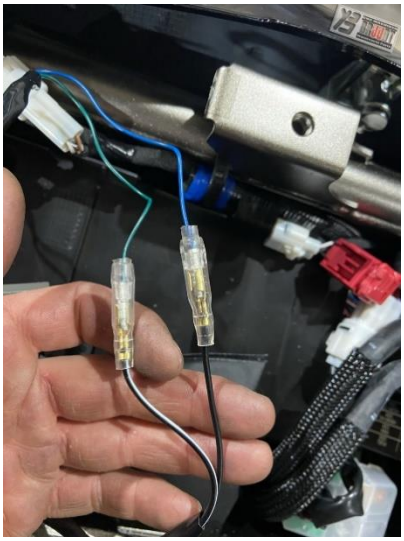

Passaggio 9:
rimontare tutte le parti originali.

Attenzione : tutte le parti e i collegamenti staccati dalla motocicletta devono essere rimontati secondo le istruzioni del produttore del veicolo. Se non diversamente specificato, fissare tutte le filettature con il bloccaggio a vite. Se non definito dalla normativa, tutte le viti e i dadi devono essere serrati secondo DIN/ISO. Una volta completato il montaggio, assicurarsi che tutte le parti e i collegamenti precedentemente allentati siano stati rimontati correttamente.

Passaggio 10:
Montare il riflettore riflettente originale sulla piastra a T in dotazione con il dado M5 originale. Stringere M5 con 5 Nm .



Passaggio 11:
attenzione! : La targa (2 nella figura sotto) dovrà essere successivamente montata in modo che appoggi sulla parte superiore della piastra di base (1 nella figura sotto).
attenzione! : Tra il catarifrangente e la targa deve esserci uno spazio massimo di 1 mm. Il catarifrangente deve essere posizionato il più vicino possibile alla targa senza toccarla.

Per montare la piastra a T con riflettore nella posizione corretta sulla piastra di base, abbiamo bisogno della dimensione A (A nella figura sotto). La dimensione A è l'altezza della targa + massimo 1 mm Quindi montare la piastra a T con il catarifrangente sulla dimensione A, misurata dalla parte superiore della piastra di base (1 nella figura seguente) alla parte superiore del catarifrangente. Per fare ciò, utilizzare le viti, i dadi e le rondelle M5 inclusi (B nella figura seguente). Bloccare la vite con una chiave a brugola e serrare i dadi a 5 Nm .

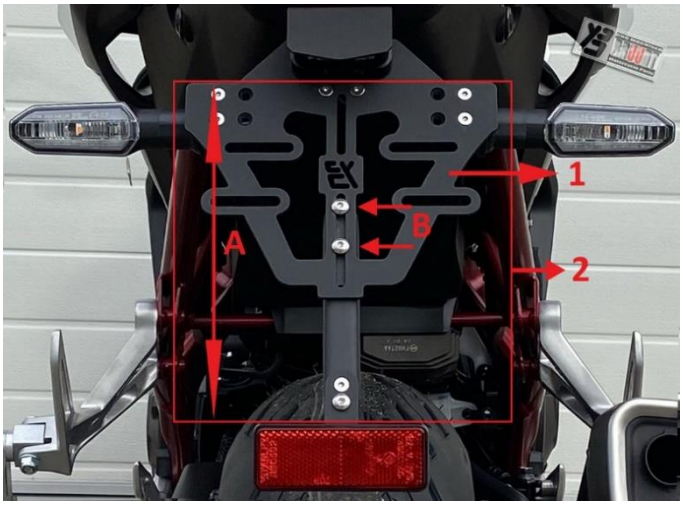

Passaggio 12:
Ora monta la targa e regola la larghezza degli indicatori.

attenzione! La targa (2 nella figura sotto) deve essere montata in modo che poggi contro la parte superiore della piastra di base (1 nella figura sotto).

Utilizzare almeno 3 punti di attacco per questo. Assicurarsi di utilizzare le 2 fessure superiori fornite (C nella figura seguente) per le viti M6 (non incluse).
Il terzo punto di attacco è il foro inferiore della piastra a T. Per fare ciò, praticare un foro da 5,5 mm nella targa nella posizione corretta (D nell'immagine sotto). Per il fissaggio, utilizzare l'ultima vite M5, dado e rondella forniti. Bloccare la vite con una chiave a brugola e serrare i dadi a 5 Nm .

attenzione! Il portatarga è destinato e realizzato esclusivamente per il montaggio della targa. Pertanto non utilizzare mai piastre o staffe aggiuntive. Il peso e le dimensioni aggiuntivi potrebbero causare danni.

attenzione! La distanza tra i due indicatori (lenti) deve essere di almeno 180 mm. Questa distanza deve essere regolata perché i porta indicatori sono regolabili in larghezza. Stringere le viti M4 x 16 a 3 Nm .

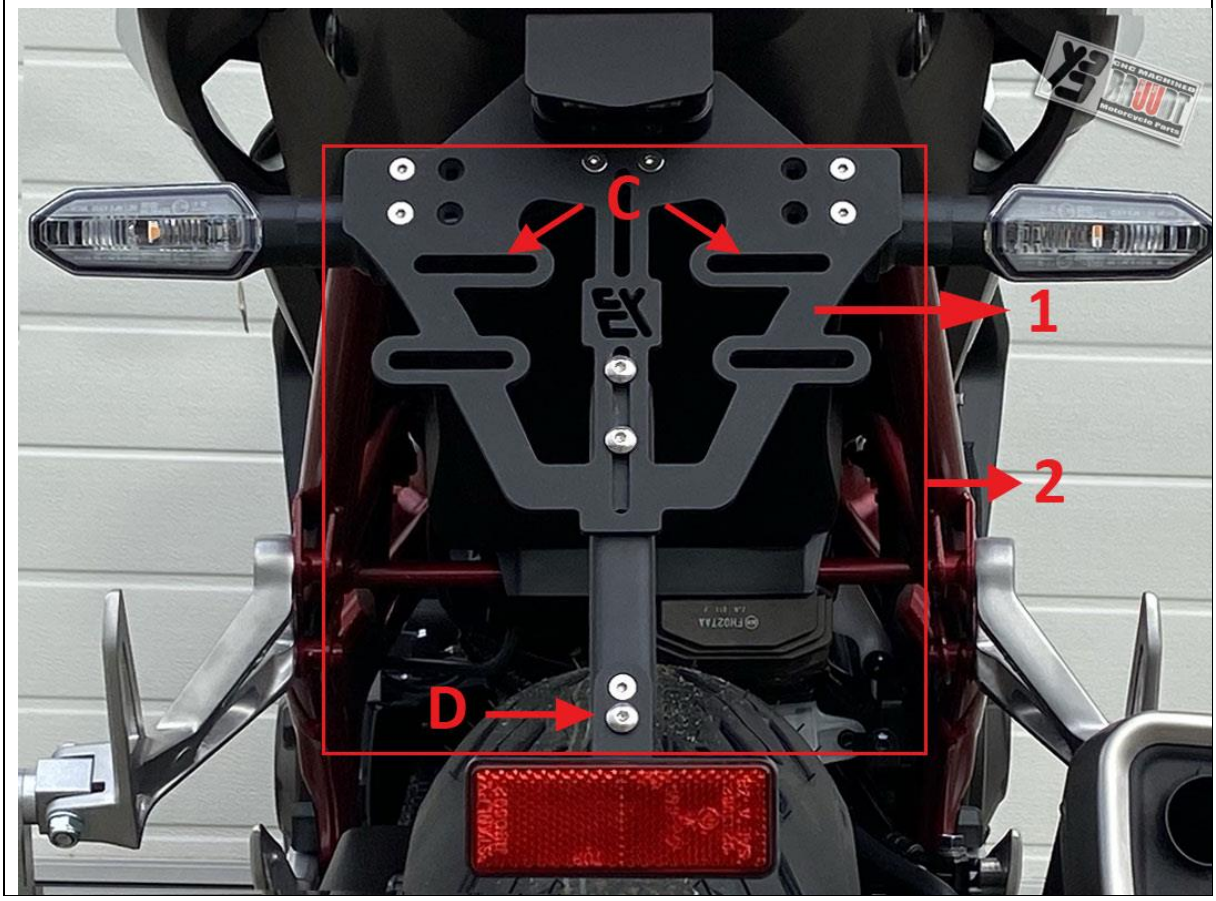

Passaggio 13:
Impostare l'angolo di inclinazione di 30 gradi (come mostrato di seguito).

attenzione. Un angolo inferiore (ad esempio 25 gradi) è consentito e regolabile, ma può essere regolato in sicurezza solo con targhe più corte di 200 mm. Altrimenti c'è il rischio che durante la compressione profonda il pneumatico posteriore entri in contatto con il catarifrangente , causando danni. Quindi assicurati di controllare se c'è abbastanza spazio tra il pneumatico posteriore e il riflettore quando la sospensione è completamente
compressa . Non è consentito un angolo superiore a 30 gradi.

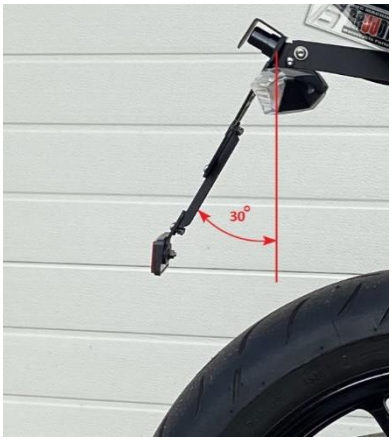

attenzione. Fissare la piastra del portatarga con la vite a testa cilindrica M5 e il relativo dado di bloccaggio M5. Entrambe le viti a sinistra e serrare a destra. Bloccare la vite con una chiave a brugola e serrare entrambi i dadi a 5 Nm . Quindi stringere entrambe le viti M6 a sinistra e a destra. Bloccare la vite a testa flangiata M6 con una chiave a brugola e serrare i dadi a 10 Nm .



Prima di ogni viaggio: Prima di ogni viaggio: È compito e responsabilità del conducente controllare e sottoporre a manutenzione regolarmente i componenti del veicolo rilevanti per la sicurezza. Prima di ogni viaggio, verificare che il prodotto sia installato e funzioni correttamente e che tutti i collegamenti a vite siano serrati.

Garanzia: prenditi il tempo necessario per svolgere un lavoro professionale al 100% durante l'assemblaggio del prodotto. Si prega di tenere conto di tutte le nostre istruzioni di montaggio e di sicurezza. Un montaggio o una manipolazione errati o impropri del prodotto annulleranno i diritti di garanzia.

Cura: non utilizzare detergenti aggressivi per la cura degli articoli. Gli articoli possono essere facilmente puliti con una semplice soluzione detergente tiepida.

Informazioni ambientali: questo articolo non deve essere smaltito con i rifiuti domestici al termine della sua vita. Lo smaltimento può essere effettuato tramite BRUUDT, Bertus Verwoerd, Königsfelderstrasse 24, 49824 Ringe, Tel.: +49 (0) 5944 599 406; E-mail: info@bruudt.de o sistemi di restituzione e ritiro disponibili localmente .

